GÉP RÉSZEI

1. Szemes kávé tartály
2. Szemes kávé tartály fedél
3. Őrlés finomság beállító gomb
4. Kávémennyiség állító gomb
5. Általános megszakító- Főkapcsoló
6. Víztartály fedél
7. Víztartály
8. Kávézacc tartály
9. Elektromos kábel
10. Csöpögtető tartály + rács
11. Kávéadagoló, beállítható különféle méretű csészékre
12. Gőz / forró víz kibocsátó cső
13. Szervizajtó
14. Gőz / forró víz adagoló gomb
15. Központi egység KPE
16. Tisztító ecset

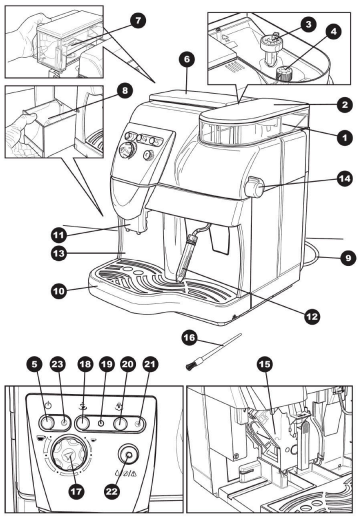
7
3
4
6
8
2
1
14
11
13
9
10
12
16
5
23
18
19
20
21
15
17
22

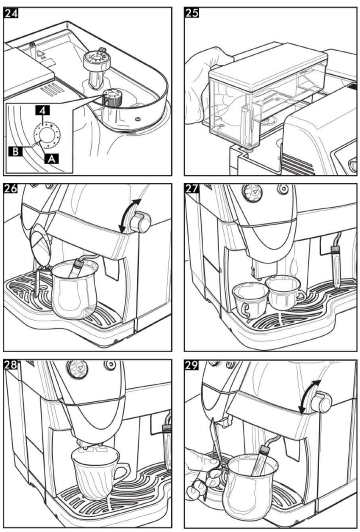
24
A
B
25
26
27
28
29

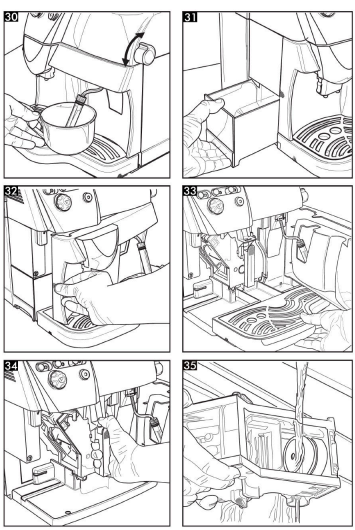
30
31
32
33
34
35

BEÉPÍTETT BIZTONSÁGI EGYSÉGEK

Automata kikapcsolás

A készülék automatikusan kikapcsol, és addig nem működik, amíg a szervizajtó nyitva van. Ha a központi egység nincs a helyén meleg vizet, és gőzt kaphat, kávét nem készíthet. A piros hibajelző led (22) jelez.

Az Örlés idejének elektronikus felügyelete

Amennyiben a szemes kávé tartály kiürül, a daráló 20 mp. után automatikusan leáll. Töltse fel a tartályt, szemes kávéval. Ezután újból készíthet kávéitalt.

Vízpumpa elektronikus ellenőrzése

Ahogy a víztartály kiürül a készülék automatikusan leáll. Töltse fel a víztartályt friss, emberi fogyasztásra alkalmas, hideg vízzel, és légtelenítsen.

Hőmérséklet automatikus beállítása

Ez az egység biztosítja a megfelelő hőmérsékletet, kávéital, melegvíz, vagy gőzkészítéshez. A kávékészítés automatikusan leáll, ha a hőmérséklet túl magas, vagy túl alacsony. A készülék rendelkezik egy biztonsági termosztáttal és a túlmelegedés elleni védelemmel.

Daráló védelem kavics ellen

A legjobb kávéban is lehet apró kavicsszem. Hogy elkerülje a károsodást, a kávédaráló rendelkezik egy kavics elleni védelemmel. Ha kavics kerül a darálóba, azonnal erős zörgést hallunk. Azonnal állítsa le a készüléket. A beépített védelem ellenére, a kávészennyeződésből eredő károk nem garanciálisak!

FONTOS: hogy a motor ne károsodjon az újraindítás előtt, távolítsa el a kavicsot. Járjon el a „Kávéőrlő tisztítása” című fejezetben, leírtak szerint.

BEÜZEMELÉS, ÉS HASZNÁLAT

Csak akkor indítsa el a készüléket, ha már feltöltötte vízzel, és szemes kávéval. A gép hátuljából húzza ki az elektromos kábelt olyan hosszan, hogy elérje a legközelebbi csatlakozó dugaljat (9).

Vegye le a tetőt (2), és töltse fel szemes kávéval (kb. 350 gr), majd helyezze vissza a tetőt. Állítsa be az őrlési finomságot, a szabályozó gombbal (3) 8-s finomságra. Erősebben pörkölt kávé esetében (olasz presszókávé keverékek) +2, a gyengébben pörkölt kávé esetében –2 állásba, a 8-as álláshoz képest.

Csak kizárólag szemes kávét tegyen ebbe a tartályba, különben fennáll a meghibásodás veszélye. Eltömődnek a darálókések. Nem garanciális meghibásodás!

Vegye le a víztartályt (7), vegye le a tetejét és töltse fel kb. 1,7 l hideg vízzel. A tartály alján levő szelep meggátolja a szivárgást.

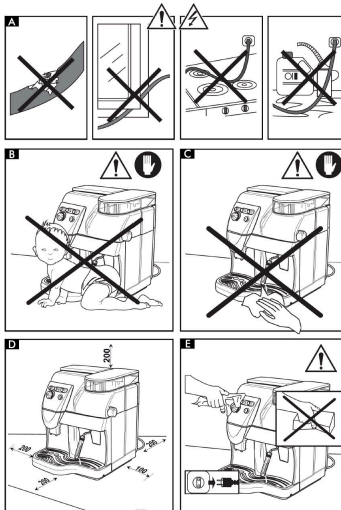
A
B
C
D
200
200
200
100
mm
E

BIZTONSÁGI UTASÍTÁS

A készüléket kizárólag a megfelelő célra és módon használja

Veszély!

Az elektromos áram halálos balesetet okozhat! Az elektromos részegységek soha ne érintkezzenek vízzel: rövidzárlat veszélye! A forró gőz és a meleg víz komoly égési sérüléseket okozhat! A gőz/melegvíz csövet soha ne irányítsa maga felé, ezt óvatosan kezelje, égési sebeket okozhat!

A kávégépet napi kb. 40 adag kávé lefőzésére készítették. Szigorúan tilos műszakilag módosítani, vagy nem megfelelő módon használni.

Tiltott használó

A készüléket kizárólag előzetesen kioktatott felnőtt használhatja.

Elektromos feszültség

Soha ne érintse a feszültség alatt álló egységeket! Áramütésnek, súlyos, esetleg halálos balesetnek teszi ki magát. Csak megfelelő váltóáramú dugaljhoz csatlakoztassa a gépet, a műszaki táblácskán jelzett áramfeszültségnek megfelelően.

A Elektromos vezeték

Soha ne használja a készüléket, ha az elektromos kábel sérült. Szakemberrel azonnal cseréltesse ki a megrongálódott vezetéket, vagy a hibás dugaljat. Ne csípje be a kábelt olyan helyre, ahol az sérülhet, ne vezesse át forró felületen és védje attól, hogy olajos legyen. Ne úgy mozgassa a készüléket, hogy az elektromos kábellel húzza. Mindig a dugaljat fogva húzza ki a készüléket a falból, és soha ne nyúljon a dugaljhoz vizes kézzel. Ne hagyja a bútorról lelógni a kábelt.

B Tartsa a gyerekeket távol a készüléktől.

Figyeljen, arra hogy a gyerekek ne játszhassanak a készülékkel, ők ugyanis nincsenek tisztában az elektromos készülékek veszélyességével.

Elhelyezés

Helyezze a kávéfőző készüléket olyan sima felületre, ahol senki nem tudja felborítani, és így nem tud megsérülni. A kijövő forró gőz, vagy a kiresztett meleg víz, égési sérülést okozhat. Soha ne használja a készüléket szabadban. Ne tegye a készüléket forró felületre, vagy nyílt láng közelébe, károsodhat a készülék külső borítása.

C Égési sérülés veszélye

Soha ne irányítsa a melegvíz/ gőzkibocsátó csövet a testére. Soha ne érintse a forró felületeket. Mindig a fogantyút, vagy a gombokat használja.

D Védje a kezét

A kávé készítése közben még véletlenül sem nyúljon a központi egységbe, sebesüléssel járhat. A központi egységben vannak olyan forgó részek, amelyek becsípheti az ujjait.

E Tisztítás

Kezdje a gép tisztítását azzal, hogy minden gombot lekapcsol és kihúzza a készüléket az áramforrásból. Hagyja a gépet kihűlni. Soha ne merítse vízbe. Szigorúan tilos bármilyen eszközzel belenyúlni a gépbe, vagy szétszedni a burkolatot.

Tárolás

Amennyiben hosszabb ideig nem használja a gépet, akkor kapcsolja ki, húzza ki a csatlakozó aljzatból, és helyezze száraz helyre, ahol gyerekek nem érhetik el.

Javítás, karbantartás

Nem megfelelő működésnél, vagy ha véletlenül leesett a készülék, rögtön húzza ki a konnektorból. Soha ne működtessen hibás készüléket. Csak szakemberrel végeztessen javítást, a SPIDEM gyár, semmilyen felelősséget nem vállal hozzá nem értő által végzett javításból eredő kárért.

Elhasználódás

A tönkrement készüléket azonnal használaton kívül kell helyezni. Húzza ki a konnektorból, és vágja le az elektromos kábelt. A lehetőségekhez képest helyezze el egy kijelölt gyűjtőhelyen.

Gőzkészítés - Cappuccino

A gőz a tej (cappuccino), vagy más ital felmelegítésére szolgál.

Minden használat után azonnal tisztítsa le a csövet nedves ruhával. A ráragadt tejet később igen nehéz eltávolítani. A legegyszerűbb tisztántartási mód, ha tejgőzölés után tiszta vízbe merítı a gőzkeresztő csövet, és ezt gőzöli egy rövid ideig. Amikor elzárja a csapot előfordulhat, hogy a cső felszív egy kis mennyiségű folyadékot. Ha vizet szívna vissza nem, történik semmi baj. Szerves folyadék esetében (pl. tej) a visszaszívott anyag bomlásnak indulhat, dugulást okozhat. Nem garanciális meghibásodás!

Gőzölés után mindig légteleníteni kell a készüléket. Ha a légtelenítés nem történt meg, vagy nem megfelelő mértékben, a készülék automatikusan leáll, mivel a hőmérséklet túl magas.

Ha a készülék gőzölés funkcióban van, akkor nem készíthető vele kávét.

Nyomja meg a gőzölés gombot (20) és várja meg, hogy a visszajelző folyamatosan égjen (felmelegedés alatt villog). Óvatosan nyissa ki a csapot (14) a gombot az óramutató járásával ellentétes irányba forgatva. Várja meg, hogy a kicsapódott víz kifolyjon, majd tegye mélyen a csövet a felmelegítésre szánt folyadékba.

29 Lassan nyissa ki ütközésig a melegvíz/ gőz csapot (14), miközben lentről fölfelé körkörös mozdulatokkal mozgatja a poharat. Amikor az ital megfelelő hőmérsékletű, zárja el a csapot és azonnal tisztítsa le a csövet nedves ruhával, vagy az előbbiekben leírt tisztítási módot kövesse, tiszta vízzel.

FIGYELEM: a cső igen forró, égési sértülést okozhat!

Amikor már nincs többé szüksége a gőzölésre, kapcsolja ki a funkciót, nyomja meg a gőzölés gombot (14). Ez után nyissa meg újból a csapot, hogy légtelenítse a készüléket (a vízpumpa automatikusan működni kezd) addig, amíg folyamatosan víz nem folyik a csövön (lásd. légtelenítés fejezet) és a két hőmérséklet jelző lámpa (19 és 21, kávékészítés és gőzfejlesztés) nem villog többé. Zárja el a csapot. A készülék újból készen áll a kávékészítésre.

Cappuccino hab

Töltsön meg egy csészét 1/3-g hideg tejjel, majd süllyessze bele a melegvíz/gőz csövet (12). Mozgassa körkörösen a csészét, hogy vastag habot kapjon.

Használaton kívül helyezés

⚠ Ha nem használja a készülékét, kapcsolja ki és húzza ki a konnektorból.

⚠ Tegye a készüléket száraz helyre és gyermekektől távol. Ha hosszú időn keresztül nem használja, javasoljuk, hogy védje porosodás ellen.

HASZNOS TANÁCSOK ÉS TUDNIVALÓK!

Annak érdekében, hogy hosszú időn keresztül örömét lelje a kávéfőző gépben, kérjük, ügyeljen az alábbiakra:

1.) A szemes kávétartályba kizárólag (nem őrölt!) szemes kávét töltsön! Az őrölt kávé eltömíti a darálót. (Elhárítása nem garanciális hiba.)

2.) Ügyeljen arra, hogy a víztartályba kizárólag tiszta víz, alá semmilyen szennyeződés (kávészem, kávéőrlemény stb.) ne kerüljön. Az ilyen szennyeződések a vízszűrő eltömődését, az eltömődött szűrő pedig a vízpumpa meghibásodását okozza. (nem garanciális hiba)

3.) A víztartály csatlakozó (befolyó) szelepe mindig tiszta legyen! Eltömődése a vízpumpa károsodását eredményezi. (nem garanciális hiba)

4.) Minden vízfeltöltés után légtelenítsen!

5.) A kávéfőzés indító START gomb egyben megállító STOP gomb is. Amennyiben a gép automatikusan nem állítja le a kávéadagolást, ezzel a gombbal Ön ezt megteheti. Amennyiben az említett hiba többször előfordul, vigye be a készüléket a legközelebbi szakszervizbe!

6.) Rendszeresen ürítse ki a csöpögtető tartályból a vizet, a zacctartályból a kávézaccot!

7.) Langyos folyóvíz alatt naponta mossa el a gép központi egységét! A gép vagy központi egysége nem mosható el mosogatógépben! A tisztogató ecset segítségével tisztítsa ki a központi egység szűrőjét! Használjon kéz-meleg vizet és mosogatószert! Ne feledkezzen meg a központi egység előblítéséről! A KPE mozgó elemeit, elmosogatás után ajánlatos megkenni! (pl. vazelinnel)!

8.) A központi egységet addig nem szabad a gépből kiemelni, amíg az "A" jelű nút nem kerül a "B" jelű háromszög csúcsához! Amennyiben a gép úgy áll le, hogy a rovátka és a háromszög csúcsa nem kerül egymással egy vonalba, ismételten nyomja meg az Indító/Leállító gombot! Ha a hiba nem hárul el, keressen fel egy szakszervizt.

9.) Rendszeresen (1 havonként- a víz keménységétől és a kávéfőző gép igénybevételétől függően esetleg sűrübben) vízkőtelenítse a gépet! Nem szabad sósav vagy ecet alapú vízkőtelenítő szert használni! Kizárólag a Saeco által csomagoltatott szert használja! A CADY-TRADE'95 Kft.-nél 06-1-477-7020 rendelhet ilyen szert.

10.) Csak friss, tiszta vizet használjon a kávéfőzéshez, mert az elengedhetetlen a jó minőségű kávé főzéséhez!

11.) A víztartályban maradt vizet minden nap öntse ki, és hetente egyszer mosogassa el a víztartályt!

12.) A forró-víz adagoló csapot elzáráskor ne szorítsa túlságosan meg, csak annyira, hogy a szivattyú leálljon!

13.) Javasoljuk, hogy évente egyszer vizsgáltassa át valamelyik szervizállomásunkon a gépet! Ezek címe érdekében hívja az importőrt, a Cady-Trade'95 Kft-t.

Azokon a területeken, ahol a víz keménysége nagyon magas (18^0 dH) használjon vízlágyított.

Hibakeresés

Nem megfelelő működésnél, vagy ha a készülék leesett, azonnal húzza ki a konnektorból.

Amennyiben a táblázat nem segít a hiba megtalálásában és kijavításában, azonnal forduljon szakszervizhez.

Csak a képzett szakemberek tudják a készüléket szakszerűen megjavítani. A szakszerűtlen javítás komoly veszéllyel lehet a használóra. A gyártó és a forgalmazó, nem hozzáértő javítása esetén, semmilyen felelősséget nem vállal. Ekkor a jótállás is elvész.

JAVASLATOK, TANÁCSOK

A készülék tesztelése

Javasoljuk, hogy higiéniai szempontok miatt, vagy ha a készüléket hosszabb ideig nem használta, jól öblítse át a rendszert. Helyezzen egy csészét a melegvíz/ gőz cső alá (12), nyissa ki a csapot (14) és engedjen ki egy csészényi vizet.

Hőmérsékletjelző

A készülék bekapcsolása után, a teljes felmelegedésig - kb. 2 percig - a lámpa villog. Ilyenkor nem engedélyezett a kávéital készítés. Amikor a lámpa folyamatosan ég (19) a készülék működőképes.

Az üres víztartályt és szemes kávé tartályt jelző fény

Amint a szemes kávé tartály üres, a jelzőlámpa kigyullad (22), és a daráló leáll. Töltse fel a tartályt, és ismételje meg a műveletet. Vízhiány esetén is jelez a lámpa. Töltse fel a tartályt, és indítás előtt ne felejtse légteleníteni a készüléket. A program nem indul el, ha előbb nem légtelenített. Működéshez a jelzőfény ki kell, hogy aludjon!

Őrlés

Amennyiben a kávé túl gyorsan (túl durva az őrlésfinomság), vagy nagyon lassan folyik (túl finom az őrlésfinomság), a daráló nem megfelelően van beállítva, ezt korrigálni kell.

Javasolt őrlési beállítás: 8-as fokozat (+-2). Túl durva őrlés estén állítsa alacsonyabbra az őrlési finomságot (pl. 8-ról 6-ra). Túl finom őrlés esetén állítsa magasabbra az őrlési finomságot (pl.8-ról 9-re). Az őrlésfinomság kihatással van a lefőtt kávé minőségére. Az optimális őrlésfinomság esetén a kávé se nem túl gyorsan, se nem túl lassan folyik ki a kifolyónyílásokon.

Csak kizárólag őrlés közben állítsa az őrlés finomságot, különben károsodhat a készülék. Kerülje el a szélsőséges beállításokat (pl.1-s), javasoljuk, hogy inkább próbáljon ki egy másik fajta kávékeveréket, mivel nem mindegyik alkalmas a presszókávé készítéséhez. A nem megfelelő őrlésfinomság károsíthatja a készüléket. Az új beállítást csak 3-4 kávé lefőzése után tudja érzékelni.

Kávéválasztás

Csak friss és erősen pörkölt kávét használjon. Ahhoz, hogy erős és aromás kávéitalt kapjon, használjon eszpresszó kávéhoz való speciális keveréket és előmelegített vastag falú kávéscsészéket. Javasoljuk, hogy a kávét őrizze hűvös, száraz helyen, hogy ne veszítsen aromájából. A rossz minőségű kávékeverék károsíthatja a készüléket. Az ebből adódó károk nem garanciális meghibásodások!

Kávédaráló védelme

A szemes kávé tartály különleges védelemmel van ellátva. Ez meggátolja, hogy az ujjai a darálóba kerüljenek. A rendszer védelmet biztosít a lehetséges balesetekkel szemben, de ugyanakkor a nagyobb szemű, vagy olajosabb kávé leállíthatja a darálót. Ebben az esetben takarítsa ki a szemes kávé tartályt (1).

Víz minősége

A kávé minőségén, a darálás finomságán és a vízhőmérsékleten kívül a víz minősége is erősen befolyásolja, a lefőzött kávé minőségét. Ezért javasoljuk, hogy használjon vízlágyítót, ami nemcsak a vízkövet szűri ki, de megszünteti a kellemetlen mellékízt, és a szerves szennyeződést is. A vízlágyító a fentieken kívül megóvja a készülék fűtőegységét és így hosszabb életű lesz a készülék. Minden nap ürítse ki a víztartályt és töltse fel friss vízzel.

Működési idő

Az Ön készüléke folyamatosan bekapcsolva maradhat. Ennek ellenére, ha hosszabb ideig nem használja, javasoljuk, hogy kapcsolja ki. A felfűtési idő kb. 2 perc.

A kávéadagoló magasságának beállítása

A kávéadagoló (11) magassága állítható. Az Ön által használt csésze méretének megfelelően. Be lehet állítani, hogy a csésze kényelmesen beférjen a rács és az adagoló közé, így az Ön igényeinek megfelelően személyre szabott lesz a készülék.

Leadott kávé mennyiségének beállítása - kávéhossz

A forgatható gomb segítségével (17) minden egyes csészéhez megfelelő mennyiségű vizet tud beállítani. Pl:

szint= kb. 0,2 dl kávé (min.)

szint= kb. 2 dl kávé (max.)

Használjon mindig megfelelő méretű előmelegített csészét. A csészemelegítés legegyszerűbb módja, hogy teavizet enged a csészébe. A melegvíz egy perc alatt felmelegíti a csészéjét. Ha vastag falú a csésze sokáig megtartja a hőt. Ezután kiönti belőle a melegvizet, és lefőzi bele a kávéját.

Kávémennyiség meghatározása

24 A készüléknek szabályozható kávéadagoló berendezése van, melyen keresztül Ön szabályozhatja az egy adag kávéhoz felhasznált kávéőrlemény mennyiségét. Az ábrán látható A és B jelzések egymáshoz való elmozdításával növelheti vagy csökkentheti a kávéfelhasználást. Amennyiben a (4) szabályzó kereket az óramutató járásával ellentétes irányba forgatja („+" irányába), akkor növeli, ellenkezőleg pedig csökkenti („-„ irányába) a kávéfelhasználást, a gyári beállításhoz képest. Természetesen, több kávé erősebb, kevesebb kávé pedig gyengébb kávéitalt eredményez. Az adagállítást mindig az előtt végezze el, mielőtt elindítaná a kávékészítést.

Kávéőrlő tisztítása

Soha ne öntsön vizet a kávéőrlő részbe, károsíthatja a készüléket. Ha túl összetettnek találja a következőkben leírtakat, bízza ezt egy szakszervízre.

24 Időnként a tartályt ki kell tisztítani. A tisztítás előtt húzza ki a készüléket a konnektorból. Ürítse ki a tartályt (használjon porszívót), és csavarja ki a két tartó csavart, majd emelje le a tartályt a tisztításhoz. Mielőtt leemelné, ellenőrizze az őrlésfinomság beállítást, jegyezze meg a beállított értéket. Mosogatáshoz használjon mosogatószert. Ezután törölje szárazra a tartályt és csak így szerelje vissza! Ügyeljen az őrlésfinomság állító gomb helyzetére! Úgy helyezze vissza, ahogyan leszereléskor állt.
A tartály alatti részt óvatosan porszívóval, és száraz karbantartó ecsettel takarítsa ki, ügyelve a tartály alatti gumitömítésre és, hogy a daráló fogazott gyűrűje ne mozduljon el a helyéről. Összerakásnál a gumitömítést okvetlenül helyezze vissza a helyére. Ezzel biztosítja, hogy nem kerül kávészemyeződés a készülék belsejébe.
Forgassa a beállító gyűrűt az óramutató mozgásának megfelelően, mindaddig, amíg a piros jelek egymással szembe kerülnek.
Tegye a helyére a szemes kávé tartályt figyelve, hogy a beállító gomb 0-n álljon.
Rögzítse a tartályt a két biztosító csavarral.

Két adag kávé

Minden egyes gombnyomásra (18) egy adag kávé készül. Ha kétszer nyomja meg a gombot (2 másodpercen belül), akkor 2 adag kávé készül egyszerre. Ilyenkor a két csészét egymás mellé kell, hogy helyezze. Az egyik kifolyónyílás az egyik, a másik nyílás a másik csészét tölti.

⚠ Ez a figyelmezető felkiáltójel ábra jelenik meg minden esetben, ha a biztonságra kell ügyelnie. Ennek figyelmen kívül hagyása komoly balesetveszéllyel jár.

Az első oldalakon találhatóak a hivatkozási ábrák. A használati utasítás tanulmányozása közben ide vissza kell térnie.

B A sötét téglalapban levő fehér számok, vagy betűk a gép részeire, vagy az utasítás pontjaira utalnak, pl. B ábra.

Ez a kezelési utasítás nem adhat minden, lehetségesen felmerülő, kérdésre választ. Minden kiegészítő tájékoztatástért, vagy ha olyan gonddal találkozna, amit nem, ill. nem kielégítően taglal ez a kézikönyv, kérjük, forduljon egy felhatalmazott szervizhez, forgalmazóhoz vagy az importőrhöz.

KÉRJÜK, ŐRIZZE MEG EZT A HASZNÁLATI UTASÍTÁST, ÉS ADJA ÁT A GÉP ESETLEGES ÚJ HASZNÁLÓJÁNAK !

A kezelési utasítás tartalmát védi a szerzői jog. Tehát, sokszorosítását, fordítását, és elemeinek felhasználását a gyártó és az importőr írásos hozzájárulása nélkül a törvény tiltja.

KICSOMAGOLÁS ÉS BEÁLLÍTÁS

Az eredeti csomagolás különösen erős. Őrizze meg arra az esetre, ha karbantartásra kell a gépet küldenie.

A készülék beállításánál a következőkre figyeljen:

⚠ Stabil helyre állítsa a gépet

⚠ Ügyeljen arra, hogy gyermekek ne játszhassanak a kávégéppel

⚠ Ne helyezze a készüléket meleg felületre, vagy hőforrás mellé

Ekkor az Ön kávégépe kész az elektromos hálózatra csatlakoztatásra.

A központi egység (KPE) tisztítása

Meleg vízzel mossa el a központi egységet! Ne helyezze mosogatógépbe! Úgy nem tisztítható.
Csak akkor vegye ki a KPE-et ha az A jelzés a B jelzésnél áll!
Havonta gondosan tisztítsa el a két fémszűrőt! Használja a karbantartó készletben található ecsetet is!
Miután a KPE megszáradt, helyezze vissza a helyére!
Hibásan ne üzemeltesse a kávéfőző gépet. Ez a garancia megvonását eredményezheti! 150 adagonként meg kell kenni, a KPE mozgó részeit és tömítéseit, speciálisan erre a célra kifejlesztett kenőanyaggal. Forduljon tanácsért az importőrhöz a Cady-Trade'95 Kft.-hez.

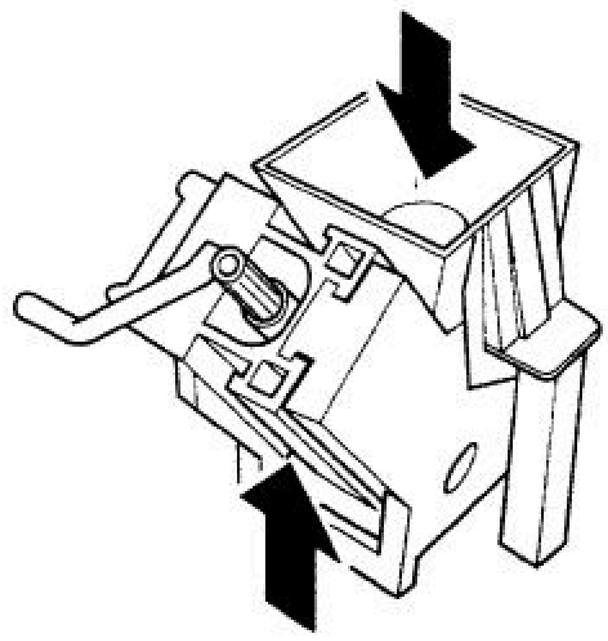

A szűrők elhelyezkedése

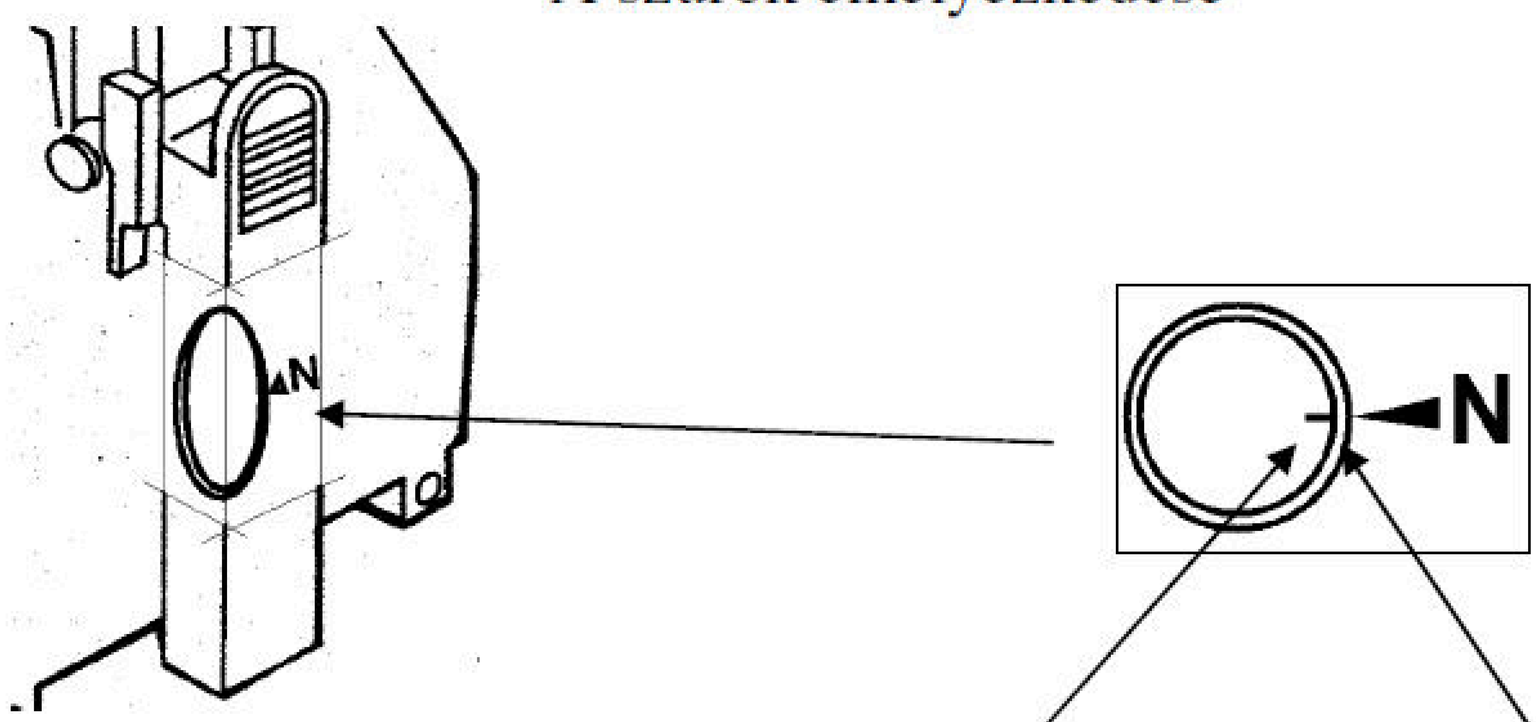

A KPE tengely helyes nyugalmi állása

A dobozon található szimbólum azt jelzi, hogy a termék nem kezelhető, mint háztartási hulladék. Ehelyett, feleslegessé válása esetén, az erre alkalmas elektromos hulladék átvevő helyre kell szállítani.
Betartva a fentieket Ön hatékonyan hozzájárul a környezetvédelemhez, biztosítva azt, hogy a termék a későbbiek folyamán ne okozzon káros hatást a környezetre és az abban élőkre egyaránt.

A termék újrafelhasználásával kapcsolatos kérdéseivel forduljon a megfelelő hulladékfelvevő helyre vagy az üzletbe, ahol a terméket vásárolta.

Központi egység tisztítása

A központi egységet (15) naponta egyszer tisztítsa ki. Eltömődése esetén a készülék károsodhat. A főkapcsolóval kapcsolja ki a gépet, nyissa ki a szervizajtót (13). Vegye ki a kávézacc tartályt (8), és emelje ki a KPE-t. Csak akkor tudja kiemelni, ha a KPE alaphelyzetben áll (29. oldal). Ha nem így áll, akkor csukja vissza a szervizajtót, tegyen minden tartozékot a helyére és kapcsolja be a készüléket. A KPE automatikusan alaphelyzetbe áll.

34 A központi egységet (15) a fogantyújánál fogva lehet kivenni úgy, hogy megnyomja a jelzett helyen (press). Ezt követően meleg vízzel tisztítsa ki, mossa el. Figyeljen arra, hogy a szűrőn ne maradjon kávémaradék. Ezután rakja vissza, és szárítsa meg az egész központi egységet (törölje szárazra egy törlőkendővel).

Húzza ki és tisztítsa meg a csöpögtető tálcát (10), de ne használjon súroló anyagot. Alaposan tisztítsa meg a belső részt, majd helyezze vissza a tálcát.

34 A fogantyújánál tartva helyezze vissza a központi egységet, kis kattanást kell hallania, majd zárja vissza a szervizajtót, és helyezze vissza a kávézacc tartályt. Visszahelyezésnél a KPE tölcsér ferdén kell, hogy álljon!

Amikor a helyére teszi a központi egységet, soha ne nyomja meg a „press”-el jelzett helyet, mivel ezzel károsíthatja a készüléket. Ezt visszahelyezés előtt tegye meg!

Figyelem! Ha a központi egység nincs a helyén a lámpa villog, és a gép nem tud kávét készíteni.

LÉGTELENÍTÉS

Mielőtt a víztartályt a helyére tenné, győződjön meg arról, hogy a szemes kávé tartály fedelét visszahelyezte a helyére, nehogy víz kerüljön a kávétartályba!

25 Helyezze vissza a feltöltött víztartályt, kissé nyomja le, amíg enyhe kattanó hangot hall. Ez mutatja, hogy a szelep helyére kattant és magától nyílik. Helyezze vissza a tetőt.

Csak a megengedett mértékig töltse fel a tartályt.
Mindig hideg, emberi fogyasztásra alkalmas vizet töltsön a tartályba, a meleg víz, vagy más folyadék károsíthatják a készüléket.

Soha ne indítsa el a gépet víz nélkül. Minden használat előtt győződjön meg róla, hogy a tartály fel van töltve.

Csatlakoztassa a készüléket az elektromos hálózathoz és kapcsolja be a főkapcsolót. A zöld fény jelzi, hogy a készüléket bekapcsolta, ekkor a gép önellenőrzést végez, amely bizonyos zajjal jár.

Nyissa ki a melegvíz/ gőz csapot (14), az óramutatóval ellentétes irányba forgatva a gombot. A pumpa önműködően beindul. Várja meg, amíg folyamatosan víz folyik a csőből, majd zárja el. Ekkor az Ön kávégépe működésre kész.

FONTOS: Javasoljuk, hogy a légtelenítést végezze el az első használat előtt, ha hosszabb ideig nem használta a gépet, vagy ha a víztartály teljesen kiürült. Ugyanígy járjon el, ha mindkét jelzőfény (kávékészítés és gőzfejlesztés) egyszerre villog. Amint a hőmérsékletjelző lámpa folyamatosan ég, a készülék működőképes.

Meleg víz

A meleg víz készítés független a kávékészítéstől, és így megfelelő minőségű vizet kaphat tea, instant leves, forrócsokoládé esetleg más instant ital készítéshez.

26 Helyezze a csészét közvetlenül a vízkifolyó cső alá (12), és lassan nyissa ki a csapot (14), a gombot az óramutató járásával ellentétes irányba forgatva. Ekkor a meleg víz automatikusan elkezd folyni. Ezután zárja el a csapot.

Műszaki problémák és javítás

Hibajelenség	A lehetséges ok	Az elhárítás módja
A főkapcsoló nem világít	A készülék nem kap áramot	Ellenőrizze a vezetéket és a biztosítékot
	A szervizajtó nyitva van	Csukja be a szervizajtót
Az automatikus kávékészítés nem indítható	Üres a víz vagy a szemes kávé tartály. A piros kontrollámpa villog: A KPE nincs a helyén vagy rosszul áll	Töltse fel a tartályokat. Ellenőrizze a KPE-et
	A vízhiány/ kávéhiány kontrollámpák világítanak	Töltse fel a tartályokat. Kapcsolja ki a készüléket és ismét kapcsolja be
	A hőmérsékletjelző lámpa villog. Gőzölés után nem volt megfelelően légtelenítve a készülék	Légtelenítsen
	A fiók nincs a helyén, vagy megtelt kávézaccal	Ürítse ki és helyezze vissza a helyére.
	A szemes kávé ellenőrző lámpa világít. A daráló eldugult vagy üres a szemes kávétartály	Tisztítsa ki a darálót és töltse fel a tartályt
Nincs gőz/ melegvíz adagolás	A gőz/ teavíz cső eldugult	Tűvel tisztítsa ki a nyílásokat
A kávé túl gyorsan folyik le	Az őrlésfinomság túl durva	Állítsa finomabbra az őrlésfinomságot. Kisebb számok felé forgatva az állító kart
A kávé túl lassan folyik le	Az őrlésfinomság túl finom	Állítsa durvábbra az őrlésfinomságot. Nagyobb számok felé forgatva az állító kart
A kávé nem elég meleg	A csészék nincsenek előmelegítve	Használjon csészemelegítőt
	A hőmérsékletjelző lámpa nem világít	Várja meg, amíg a lámpa jelez
A kávé nem krémes	Nem megfelelő kávét használ. Túl durva az őrlésfinomság. Nem friss az őrlemény	Próbálkozzon más fajta kávéval
A KPE nem kivehető	Nem a megfelelő helyzetben áll	Csukja be a szervizajtót. Kapcsolja be a készüléket. A KPE a helyére áll
A készülék sokáig melegszik és az adagok nem ugyanazon hosszúságúak	A készülék elvízkövesedett	Végezze el a vízkőtelenítést
Nem csak a kifolyónyílásokon folyik a kávé, de körülötte is.	A kifolyórész tisztításra szorul	Végezze el a tisztítást

Szemes kávé

27 Az Ön automata kávégépe minden egyes adaghoz külön őrli a kávét, azaz egymás után két adagot őröl 2 csésze kávéhoz. Ez alapfeltétel, hogy kiváló minőségű kávéitalt készítsen.

⚠ Minden egyes kávé lefőzése előtt győződjön meg arról, hogy a melegvíz/gőz adagoló gomb (14) el van zárva.

Állítsa be a kívánt őrlési finomságot, javasolt átlagos finomság: 8 (+-2) Ezzel kapcsolatban olvassa el az „Őrlés” című fejezetet.

⚠ Csak a daráló működése közben állítson a finomságon, különben károsodhat a daráló.

Igényének megfelelően helyezzen 1 vagy 2 csészét a csöpögtető rácsra (10), a kávékifolyó alá (11). Nyomja meg a kávékészítés gombját (18). A készülék elkészíti a kiválasztott kávét. Ha időközben szeretné leállítania a készüléket, mert pl. túl hosszúra hagyta a víz mennyiségét, nyomja meg még egyszer a (18) gombot.

TECHNIKAI ADATOK

Tápfeszültség	Nézze meg a készülék adattábláját.
Néveleges áramerősség	Nézze meg a készülék adattábláját.
Áramérősség	Nézze meg a készülék adattábláját.
Készülékház anyaga	ABS
Méret (szél. x mag. x mély.)	355x385x337 mm
Súly	8,5 kg
Hálózati vezeték hossza	1200 mm
Vezérlő panel	Elöl
Víztartály	1,7 liter / kiszedhető
Vízpumpa nyomása	15 bar
Kazán	Rozsdamentes acélból
Szemes kávétartály	350 gr szemes kávé
Biztonsági egységek	Kazán biztonsági szelep – biztonsági termosztát

A gyártó fenntartja magának a jogot a készülék és a használati utasítás, előzetes bejelentés nélküli változtatására. Minden a gyártásban és alapkoncepcióban bekövetkezett módosítás a technikai fejlődés következtének eredménye. A készülék megfelel a 89/336/EEC jelű rádió-zavarszűrési Európai Uniós Előírásnak (476. számú olasz Törvényhozói végzés 1992/04/12).

TISZTÍTÁS - KARBANTARTÁS

Amennyiben kávégépét rendszeresen tisztítja és karbantartja, folyamatosan jó minőségű kávét készít Önnek, és a készülék élettartama is meghosszabbodik.

Bármilyen tisztítás előtt a készüléket húzza ki az elektromos dugaljból.
Tisztítás előtt hagyja a gépet kihűlni.
Soha ne tegye a készüléket vízbe, vagy más folyadékba, ezzel komoly kárt okozhat. A készülék egyetlen részét se mossa el mosogatógépben.
Szárításhoz ne használjon sütőt, vagy mikrohullámú főző készüléket.

Víztartály / Csöpögtető tálca / Kávézacc tartály / Kávékifolyó / Gép

31 Hogy a központi egység és környéke (15) tiszta maradjon, minden nap ürítse ki a kávézacc tartályt (8).
Tisztítsa rendszeresen, (nem súroló tisztítószerrel) a víztartályt (7), a csöpögtető tálcát és rácsot (10) és a kávézacc tartályt, majd jól szárítsa meg ezeket a részeket.
A kávékifolyó csövet (11) tisztításhoz ki lehet emelni. Húzza ki és öblítse ki a kifolyócsövet meleg vízzel.
Minden gőzölés után tisztítsa el a gőzölő csövet. A külső részét folyó víz alatt mossa el. Gondosabb tisztítás érdekében vegye le a gőzölő cső véget a felső csavar meglazításával (a képen látható módon). Miután mindent gondosan elöblített, szerelje vissza a csővéget.

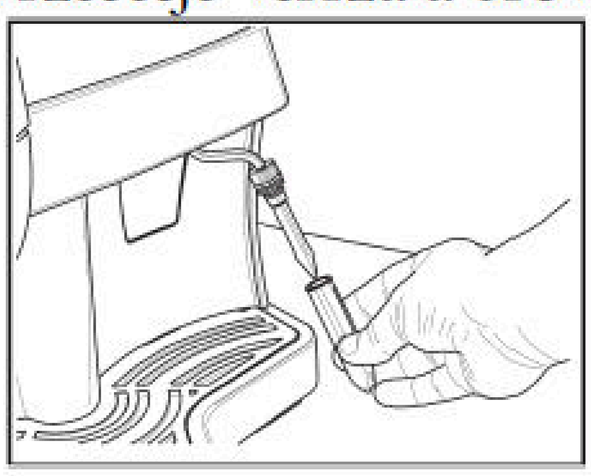

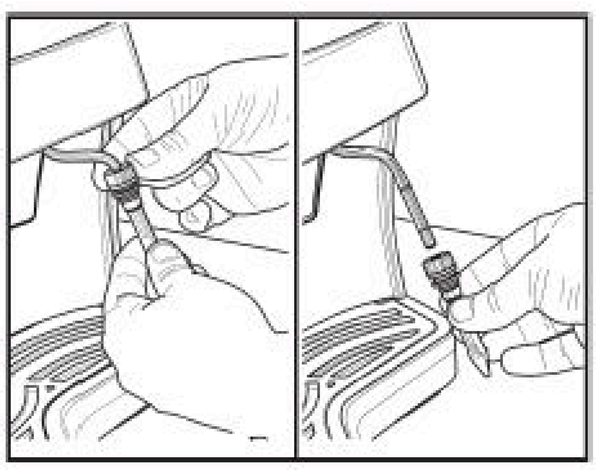

Időnként jól törölje át a készüléket nedves, majd száraz ruhával.

VEZÉRLŐ ÉS ELLENŐRZŐ TÁBLA LEÍRÁSA

17. Rotációs gomb, amellyel a csészébe kerülő kávé mennyiségét állítja be
18. Kávékészítő gomb (1 vagy 2 csésze)
19. Hőmérséklet ellenőrző lámpa
    Lámpa ég: működéshez megfelelő hőmérséklet
    Lámpa villog: a hőmérséklet túl alacsony. Ha két hőmérséklet lámpa egyszerre villog (kávékészítő és gőzfejlesztő) a hőmérséklet túl magas és ki kell engedni a készülékből a benne levő gőzt.
20. Gőz be / kikapcsoló
21. Gőz hőmérséklet visszajelző lámpa
    Lámpa ég: működéshez megfelelő hőmérséklet
    Lámpa villog: a hőmérséklet túl alacsony.
22. Víztartály és szemes kávé tartály visszajelző.
    Lámpa ég: valamelyik tartály üres. A víztartály feltöltése után ne felejtse el a gépből kiengedni a bent maradt levegőt-légtelenítés.
    Lámpa villog: A kávézacc tartály, vagy a központi egység nincs megfelelően a helyén.
23. Általános megszakító visszajelző lámpa

Visszajelző lámpák

Hibajelenség	A lehetséges ok	Az elhárítás módja
Zöld fény (23)	A készülék be van kapcsolva	
Zöld fény folyamatosan világít (19)	A készülék elérte a megfelelő hőmérsékletet és használatra kész; - kávékészítése - forró víz adagolása	
Zöld fény villog (19)	A készülék felfűtési fázisban van	
Zöld fény folyamatosan világít (21)	A készülék elérte a megfelelő hőmérsékletet a gőzöléshez	
Zöld fény villog (21)	A készülék gőzöléshez felfűtési fázisban van	
Zöld fény (19) és **Zöld fény (21) egyszerre villog**	A készülék túlmelegedett: Nem lehet kávét készíteni	A gőzgomb (14) elforgatásával engedjen vizet a csepegtető tálcába, mindaddig, míg a zöld fény (19) folyamatosan nem világít és a zöld fény (21) kialszik
Piros fény folyamatosan világít (22)	A víztartályban a vízmennyiség nem megfelelő	Töltse fel a tartály friss ivóvízzel, öblítse át a rendszert és indítsa el a kívánt műveletet ismét
	A szemes kávé tartály üres	Töltse fel a tartályt szemes kávéval és indítsa el a kívánt műveletet ismét
Piros fény villog (22)	A KPE, a zaccfiók, a csepegtető tálca vagy a szervizajtó nincs a megfelelő helyzetben	Győződjön meg róla, hogy minden elem megfelelően vissza van helyezve. Ha minden megfelelő a piros fény kialszik

Vízkőtelenítés

Vízkőteleníteni kell minden felületet és átfolyó csövet, így biztosítva a szelepek, fűtés ellenőrzés és egyéb fontos részek megfelelő működését.

A víz keménységének függvényében vízkőteleníteni kell minden 1-2 hónapban.
Azokon a területeken, ahol a víz nagyon kemény ennél sűrűbben ajánljuk.
Ha az Önöknél használt víz keménysége magasabb 18 H (német keménységi foknál), vízlágyító használata kötelező. A helyi vízművek hatáskörébe tartozik a vízkeménység ismertetése. Vízlágyító használatával javul a kávé minősége, védi a készüléket és megnöveli a vízkőtelenítések közötti időt.

Megjegyzés: Használjon speciális, a Saeco cég által kifejlesztett, kávéfőző gépekhez való vízkőtelenítő szert, semmi esetre ne használjon ecetet, amely károsíthatja a készüléket. Forduljon az importőrhöz tanácsért (Cady-Trade'95 Kft.). Nem Saeco vízkőoldó használatból adódó károkért felelősséget nem vállalunk.

Vízkőtelenítés elvégzése

Kapcsolja ki a készüléket. Öntse be az előírásoknak megfelelően elkészített vízkőoldót a víztartályba (1 flakon vízkőoldó 1 liter vízhez adva). Tegyen egy tálkát a melegvíz/ gőz cső (12) alá, és lassan forgassa a melegvíz csapot (14) az óra járásával ellentétes irányba. Kapcsolja be a gépet, és hagyja kifolyni a vízkőtelenítő folyadékot kb. fél percen keresztül. Zárja el a csapot. Kapcsolja újból ki a gépet, és hagyja a szert legalább 5 percen keresztül hatni, dolgozni.
Ismételje meg az előbbieket legalább kétszer / háromszor egymás után, mindaddig, amíg a víztartályban maradt vízkőoldószer.

Vízkőtelenítés után alaposan mossa ki a víztartályt (25) és töltse fel tiszta vízzel. Kapcsolja be a gépet és folyassa ki a vizet a melegvíz/gőz csövön keresztül. (kb. 0,5 liter) Így semmilyen oldószer nem marad a készülékben.

Az Ön kávégépe újból működhet.

Fontos!

A rendszeres vízkőtelenítéssel elkerülheti a készülék költséges javítását. A jótállás nem terjed ki a vízkőtelenítés elmulasztásából, a használati utasítás be nem tartásából, a helytelen kezelésből eredő meghibásodásokra. Ha Önnek kétségei vannak a víz keménységével kapcsolatban, akkor forduljon a helyileg illetékes vízművekhez.