*Gratulálunk,*

*Gratulálunk a választá*
*csúcsminőségű készülékhez*
*bizalmát cégünk gyárt*

*Mielőtt elkezdené használ*
*figyelmesen olvassa el a*
*melyben megismerkedhet a*
*a tisztítási és karban*

Saeco

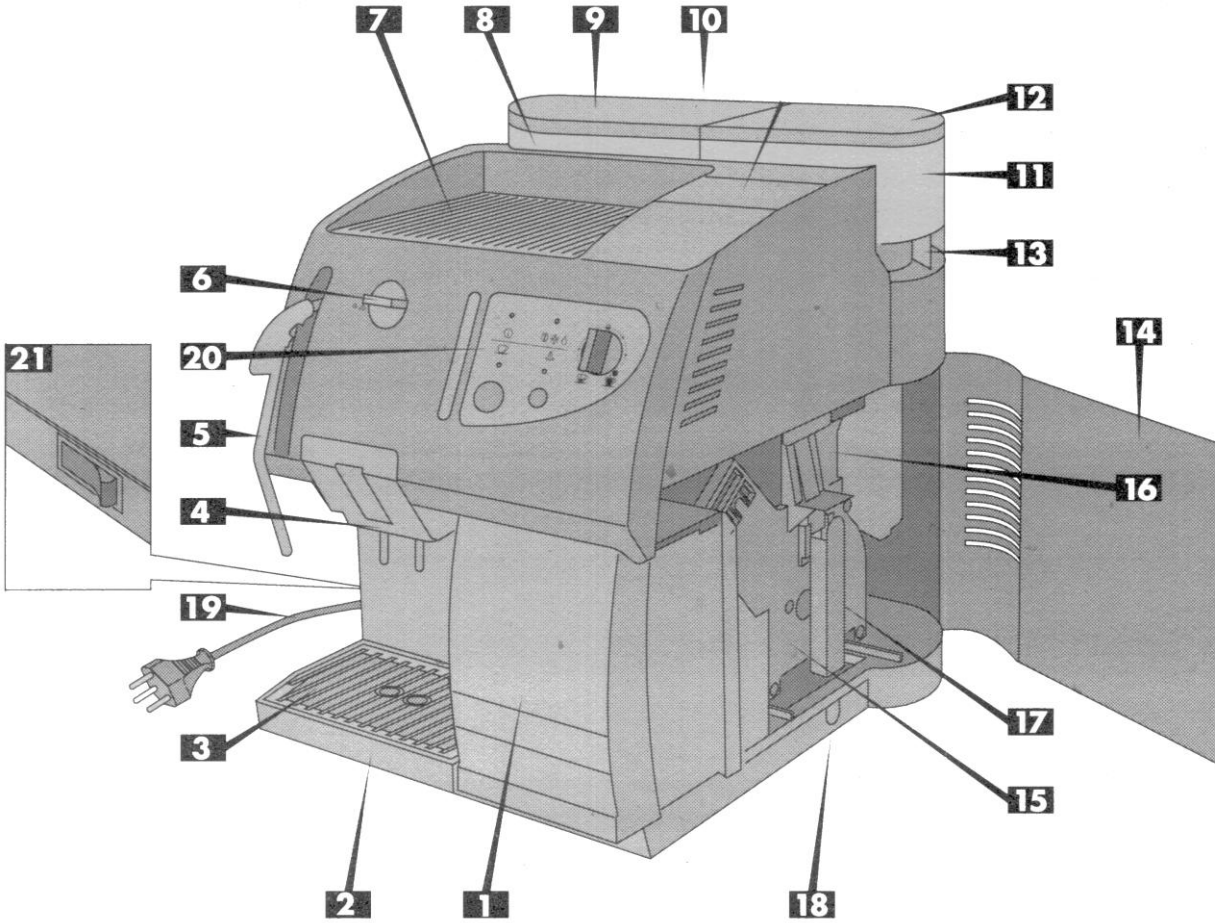
7
8
9
10
12
11
13
6
20
21
14
5
16
4
19
17
3
15
2
1
18

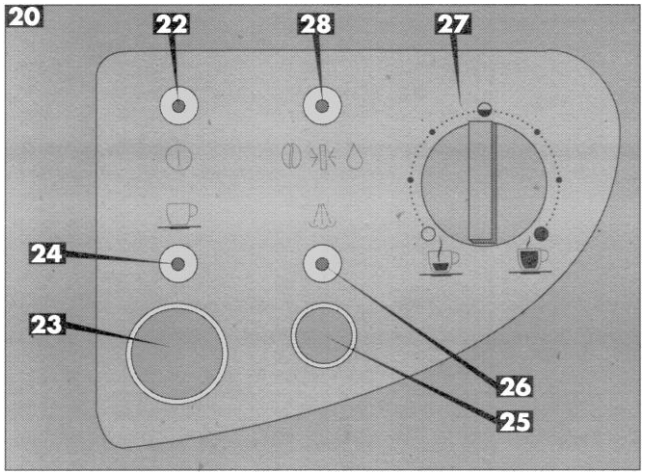
20
22
28
27
24
23
26
25

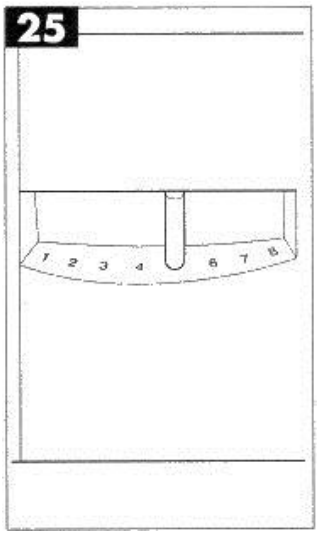
25
1 2 3 4 6 7 8

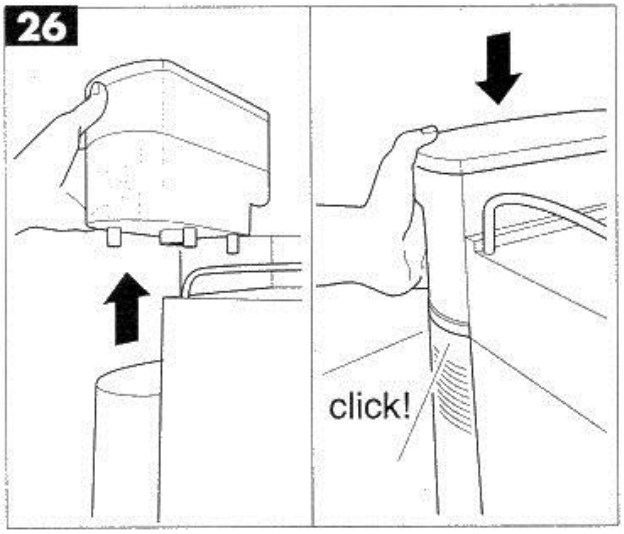
26
click!

29

31

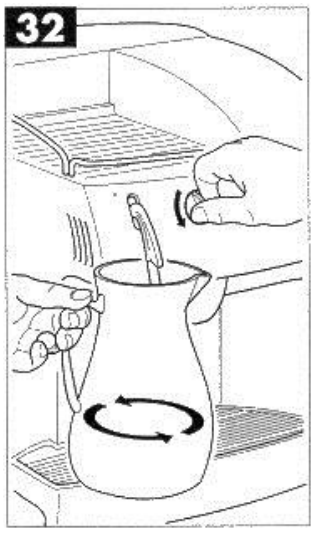
32

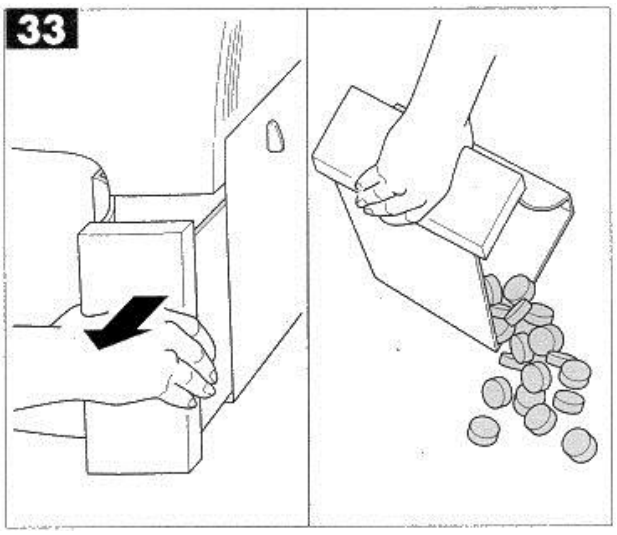
33

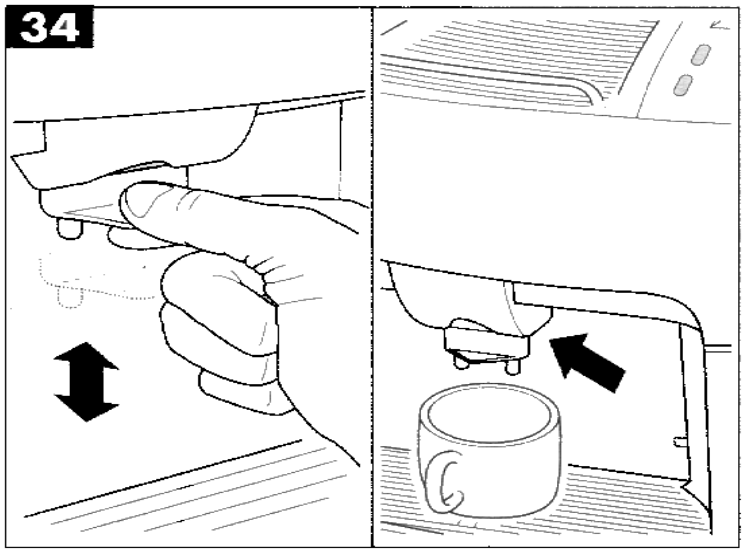
34

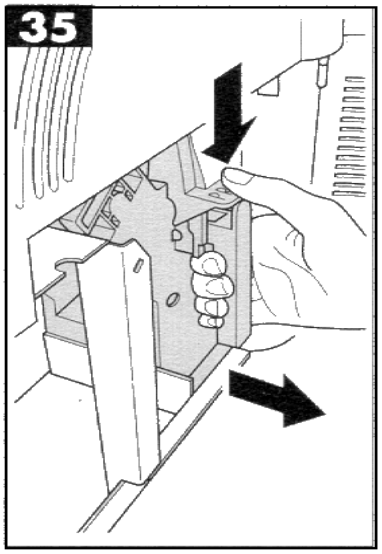
35

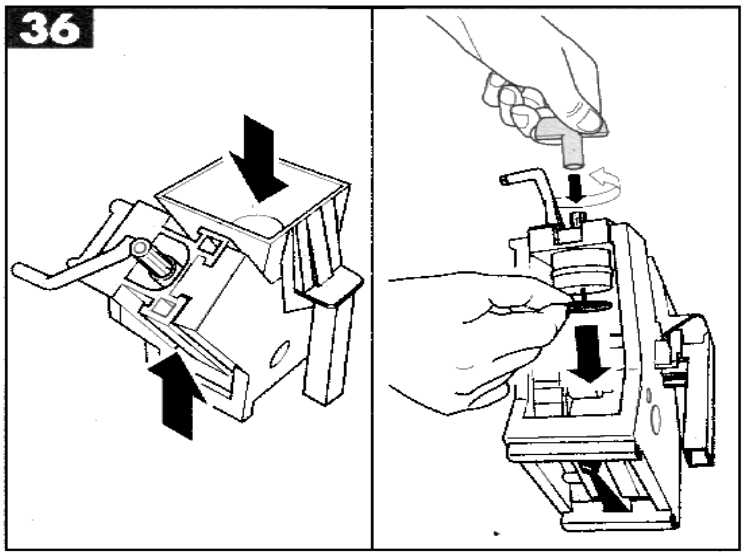
36

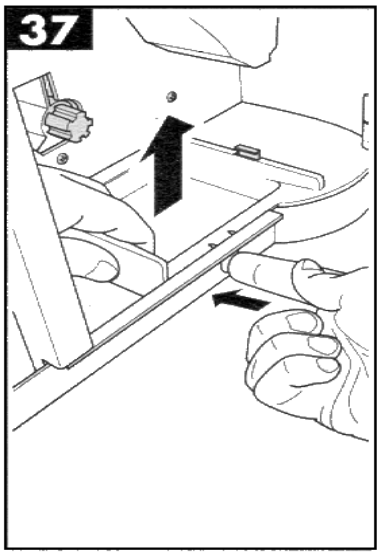
37

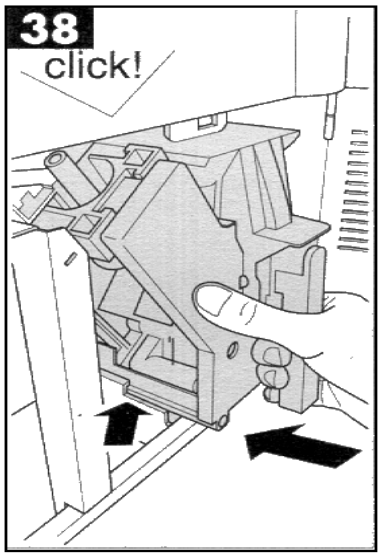
38
click!

# 1. Általános információk - Teljesen automata kávéfőző gép

7 L V ] W H O W  I H O K D V ] Q i O y

Ezt az automata kávéfőző gépet normál és presszókávé készítésre gyártották. Szemes vagy őrölt kávéból egyaránt készít kávéitalt. A készülék napi kb. 80 adag presszókávé elkészítésére alkalmas.
Mint minden elektromos berendezést, a kávéfőzőt is úgy kell használni, hogy elkerüljük az esetleges sérüléseket, amit a figyelmetlen használat eredményezhet. Mielőtt elkezdené használni a kávéfőző gépét, figyelmesen olvassa el ezt a kezelési utasítást, és mindig tartsa be a benne levő előírásokat!

1 H  K D V ] Q i O M D  D  N p V ] • O p N H W  K D  H O  ] O H J  Q H P  R O Y D

Figyelem!
A gyártó és a magyarországi importőr elutasít minden felelőséget azokért a sérülésekért és károkért, amelyek a következő dolgok eredménye:

- a készülék nem megfelelő használata
- nem meghatalmazott személy által végzett javítás
- nem gyári tartozékok, és alkatrészek felhasználása

$  I H Q W L H N  H J \ ~ W W D O  D  M y W i O O i V  p V  D  V ] D Y D W R V V i

A készülék több idegen nyelven közli tájékoztatásait. Amennyiben egyik nyelvet sem ismeri a felsorolásból, válassza az *angolt*, melynek magyar fordítása megtalálható ebben a kezelési utasításban. Nézze meg „A nyelv kiválasztása” című fejezetben.

## 1.1. Jelmagyarázat és a kezelési utasítás használata

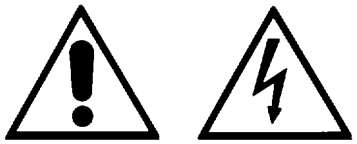

A háromszögjelzéseknek figyelemfelkeltő szerepük van. Ha ilyet lát, figyelmesen olvassa el az azokhoz tartozó szövegrészt.

Az első oldalak egyikén található a készülék főbb elemeinek rajza, a megfelelő hivatkozási jelzésekkel. Ezt mindig tartsa szem előtt!

A kezelési útmutató nem adhat minden felmerülő kérdésre választ. Amennyiben bármilyen, a kezelési utasításban nem található, működéssel kapcsolatos, információra van szüksége, kérjük, forduljon a legközelebbi szakszervizünkhöz, vagy hívja az importőrt. (tel: +36 (1) 4777020)

A kezelési utasítást tartsa biztonságos helyen, közel a készülékhez, az esetlegesen felmerülő kérdések megválaszolására.

2 Az egyes hivatkozások ilyen jelzésekkel szerepelnek a kezelési utasításban.

## 2. Technikai adatok

| | |
|---|---|
| Elektromos feszültségek | Nézze meg a készülék adattábláján |
| Elektromos áramfelvétel | Nézze meg a készülék adattábláján |
| A készülékház anyaga | Hőálló műanyag |
| Méretek (mélység * szélesség * magasság) | (mm) 330 * 385 * 395 |
| Súly (kg) | 13 |
| Elektromos vezeték hossza (mm) | 1200 |
| Rendszer | Hővédelemmel ellátott membrános vízpumpa |
| Víztartály típusa és űrtartalma | Levehető, 2,4 lit |
| Hővédelem | Elektronikus |
| Őrlésfinomság állítása | Szabályzó berendezés |
| Őrölt kávé adagolás | Automatikus |
| Adaghosszúság állítás | Kb. 0-250 ml |
| Adaghosszúság szabályzása | Elektronikus |
| Gőz és forró vízcső | Állítható, védelem égési sérülések ellen |
| Gőz és forró víz adagolás | Állítható, folyamatos |
| Felfűtési idő | Kb., 2 perc |
| Kávékészítési idő | |
| -presszókávé | Kb. 20 sec/ adag |
| -hosszú kávé | Kb. 30 sec/ adag |
| -forró víz | Kb. 60 sec/ adag |
| -tejhabosítás | Kb. 90 sec/ adag |
| Túlhevülés elleni védelem | Beépített |
| Védelmi osztály | I osztály |
| Szemes kávétartály űrtartalma (gr) | 250 |
| Vízpumpa nyomása (bar) | 13-15 |
| Kazán anyaga | Alumínium |
| Biztonsági berendezések | Kazánnyomás biztonsági szelep, termosztátok |
| Forgalomba hozatali engedély | Nézze meg a készülék adattábláján |
| Az alkalmazott EN előírások | EN 60335-2-15 – EN 60335-2-14 – EN 55014 |
| Garancia | A mellékelt jótállási jegy szerint |

Tartozékok, amiket a készülékével kapott:
Központi egység kulcs, ecset, vízkeménység mérő szál

A gyártó és a magyarországi forgalmazó fenntartják maguknak a készülék, valamint a kezelési utasítás előzetes, bejelentés nélküli, változtatásának jogát.

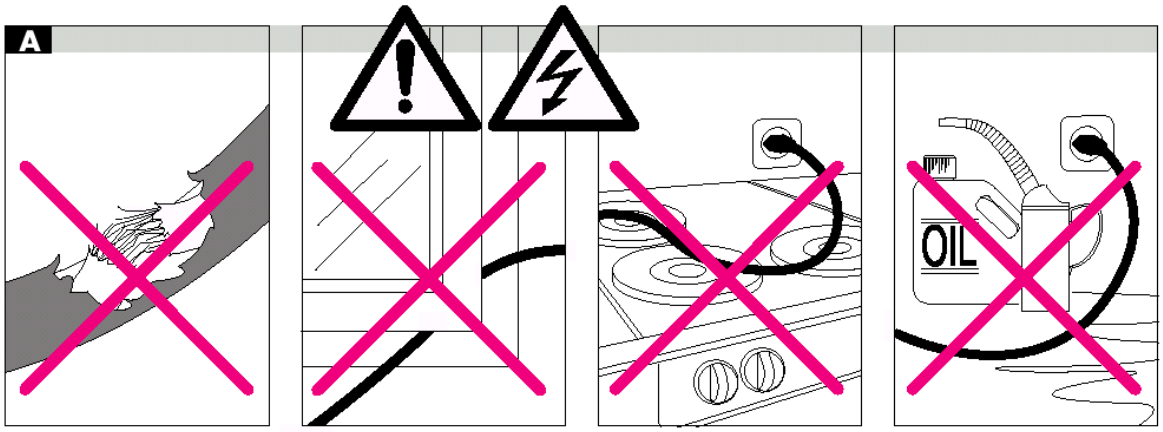
A
OIL

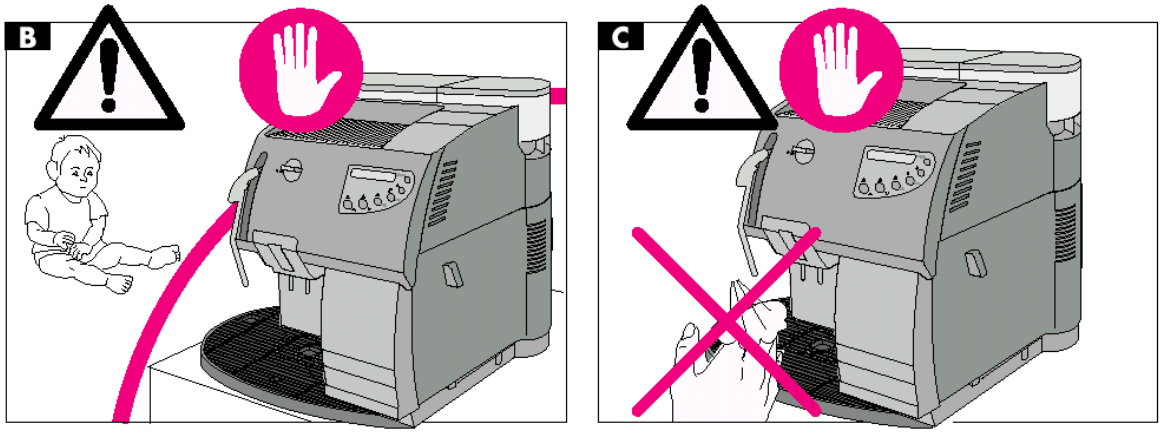
B
C

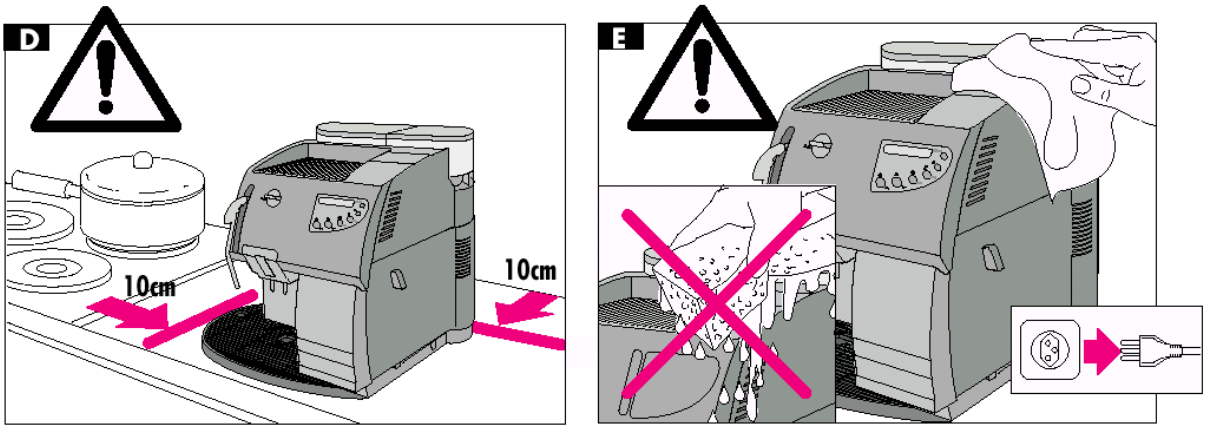
D
10cm
10cm
E

# 3. Biztonsági előírások

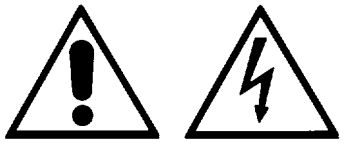

9HV]pO\
**$] HOHNWURPRV iUDP KDOiORV EDOHVHWHW RNR]KD**
**QH pULQWNH]]HQHN Yt]]HO U|YLG]iUODW YHV]pO\H**
**YHV]pO\HV pJpVL VHEHNHW RNR]KDWQDH]U iPHOHJD**
**IHOp H]W LV yYDWRVDQ NH]HOMH pJpVL VHEHNHW**

$ NpV]•OpNHW NL]iUyODJ D PHJIHOHO FpOUD pV PyGR
A kávégépet napi kb. 80 adag kávé lefőzésére készítették. Szigorúan tilos műszakilag módosítani, vagy nem megfelelő módon használni!

7DSDV]WDODWODQ KDV]QiOy
A készüléket kizárólag előzetesen kioktatott felnőtt használhatja.

(OHNWURPRV IHV]•OWVpJ
Soha ne érintse meg a feszültség alatt álló egységeket! Áramütésnek, súlyos, esetleg halálos balesetnek teszi ki magát. Csak megfelelő váltóáramú dugaszaljzathoz csatlakoztassa a gépet, a műszaki táblácskán jelzett áramfeszültségnek megfelelően. Csak megfelelő hosszabbítót használjon!

**A** (OHNWURPRV YH]HWpN
Soha ne használja a készüléket, ha az elektromos kábel sérült! Szakemberrel azonnal cseréltesse ki a megrongálódott kábelt vagy a hibás villásdugót. Ne csípje be a kábelt olyan helyre, ahol az sérülhet, ne vezesse át forró felületen, és védje attól, hogy olajos legyen. Ne úgy mozgassa a készüléket, hogy azt az elektromos kábellel húzza. Mindig a dugaszaljzatnál fogva húzza ki a készülék csatlakozóját a falból, és soha ne nyúljon a dugaszaljzathoz vizes kézzel! Ne hagyja a bútorról lelógni a kábelt!

**B** 7DUWVD D J\HUHNHNHW WiYRO D NpV]•Op
Figyeljen arra, hogy a gyerekek ne játszhassanak a készülékkel, ők ugyanis nincsenek tisztában az elektromos háztartási készülékek veszélyességével.

**C** eJpVL VpU•OpVHN YHV]pO\H
Kerülje a közvetlen érintkezést a készülék forró elemeivel, gőz/teavíz kivezető csővel, vagy gőzzel, forró vízzel. Soha ne irányítsa a melegvíz/ gőzkibocsátó

csövet maga felé! Soha ne érintse a forró felületeket! Mindig a fogantyút, vagy a gombokat használja.

**D** ( O K H O \ H ] p V

Helyezze a kávéfőző készüléket olyan sima felületre, ahol senki nem tudja felborítani, és ezért nem tud megsérülni sem. A kijövő forró gőz vagy a kieresztett meleg víz, égési sérülést okozhat. Soha ne használja a készüléket a szabadban. Ne tegye a készüléket forró felületre, vagy nyílt láng közelébe, károsodhat a készülék külső borítása.

**E** 7 L V ] W t W i V

Kezdje a gép tisztítását azzal, hogy kikapcsolja és kihúzza a készülék vezetékét az áramforrásból. Hagyja a gépet kihűlni! Soha ne merítse vízbe! Szigorúan tilos bármilyen eszközzel belenyúlni a gépbe, vagy szétszedni a burkolatot!

$ I H O K D V ] Q i O i V K H O \ H p V D N D U E D Q W D U W i V

Ahhoz, hogy a készülék megfelelően dolgozzon, a következőket tanácsoljuk:

- Helyezze a készüléket sima, vízszintes felületre.
- Biztosítsa a higiénikus környezetet, valamint egy könnyen elérhető elektromos aljzatot.
- Legyen elegendő szabad hely a készülék környezetében, ahogyan azt a D. ábra szemlélteti.

7 i U R O i V

Ha hosszabb ideig nem használja a gépet, akkor kapcsolja ki, húzza ki a csatlakozóját a konnektorból, és helyezze a készüléket száraz helyre, ahol gyermekek nem érhetik el.

- D Y t W i V N D U E D Q W D U W i V

Nem megfelelő működésnél, vagy ha véletlenül leesett a készülék, rögtön húzza ki a konnektorból. Soha ne működtessen hibás készüléket. Csak szakemberrel végeztessen javítást, a gyártó semmilyen felelőséget nem vállal, hozzá nem értő személy által végzett javításból eredő kárért.

7 & ] E L ] W R Q V i J

Tűz esetén széndioxidos ($CO_2$) oltókészüléket használjon. Sose használjon vízzel oltó berendezéseket.

## $ NpV]•OpN HOHPHL

**1** Zaccfiók
**2** Csepegtető fiók
**3** Csepegtető rács
**4** Állítható kávékifolyó
**5** Gőz/Teavíz adagoló cső
**6** Gőz/Teavíz adagoló gomb
**7** Csészemelegítő
**8** Víztartály
**9** Víztartály fedél
**10** Víztartály szelep
**11** Szemes kávé tartály
**12** Szemes kávé tartály fedél
**13** Őrlésfinomság állító kar
**14** Szervizajtó
**15** Központi egység (rövidítve KPE)
**16** Központi egység tölcsér
**17** Központi egység kar
**18** Központi egység fiók
**19** Elektromos kábel
**20** Vezérlőpanel
**21** Főkapcsoló

## $ YH]pUO SDQHO

**22** Főkapcsoló jelző lámpa
**23** Kávéital választó gomb 1 v. 2 adag
**24** Kazán hőmérséklet jelző lámpa
-A lámpa világít: megfelelő hőmérséklet
-A lámpa villog: A hőmérséklet alacsony
-A 24 és 28 lámpák villognak: a hőmérséklet túl magas. Légtelenítsen!
**25** Gőzválasztó gomb
**26** Gőz hőmérséklet jelző lámpa
**27** Kávéital hosszúság állító gomb
**28** Hibajelző lámpa
-A lámpa világít: kávétartály vagy víztartály üres
-A lámpa villog: a KPE beszorult vagy nincs a helyén. A zaccfiók nincs a helyén

# 4. Beüzemelés

Az Ön személyes biztonsága és mások biztonsága érdekében fontos, hogy betartsa a 3. fejezetben leírtakat.

## 4.1. A csomagolás

Tartsa meg a készülék dobozát. Amennyiben el kell dobnia, azt mindenképpen az Önöknél érvényes szabályozásokkal összhangban tegye meg.

## 4.2. Elsődleges feladatok

- Vegye ki a csomagolásból a készüléket
- Helyezze egy megfelelő helyre, a biztonsági előírások fejezetben leírtak szerint.
- Helyezze a csepegtetőfiókot (2) a helyére. Győződjön meg arról, hogy a zaccfiók (1) a helyén van, hogy a kávékifolyó (4) megfelelően áll és a szervizajtó (14) csukott állapotban van.
- Töltse fel a tartályokat vízzel (8) és szemes kávéval (11). A víztartály alján levő szelep (10) lehetővé teszi, hogy a tartályt levegye, megtöltse, és visszahelyezze a helyére. A szelep akkor nyit meg, amikor a tartály a helyére került.

**Fontos: Ne KDV]QiOMD D NpV]•OpNHW Yt] pV V]HPHV NiYp**

**)RQWRV PHJMHJ\]pV $ V]HPHV NiYp WDUWiO\ED NL]**
**DQ\DJ NiURVtWKDWMD D NpV]•OpNHW 1HP JDUDQFLi**

**)RQWRV PHJMHJ\]pV $ Yt]WDUWiO\ IHOJKUyO\H]pKVRH\H**
**V]HPHV NiYp WDUWiO\ IHGHOH D KHO\pQ YDQ (]]HO**
**NHU•OM|Q D NiYpV]HPHN N|]p (OOHQNH] HVHWEHQ**
**JDUDQFLiOLV PHJKLEiVRGiV**

## 4.3. Az első bekapcsolás

**26** Emelje le a víztartályt (8) és vegye le a fedelét (9). Mossa ki és töltse fel tiszta, emberi fogyasztásra alkalmas hideg vízzel. Helyezze vissza a tartályt a helyére, és tegye rá a fedelet.

**.L]iUyODJ KLGHJ pV HPEHUL IRJ\DV]WiVUD DOND**
**Yt]WDUWiO\W PHVOHJDYGtp NYRDJ\NiURVtWKDWMiN D N**
**0LQGLJ J\ ] GM|Q PHJ UyOD KRJ\ YDQ HOHJHQG Yt]**
**kapcsolja be.**

**i** Emelje le a szemes kávétartály fedelét és töltse fel eszpresszókávé készítésére alkalmas kávékeverékkel. A tartályba kb. 250-300 gr kávé fér.

**1H W|OWV|Q U|OW NiYpW D V]HPHV NiYpWDUWiO**
**PHJKLEiVRGiViKR] YH]HWKHW 1HP JDUDQFLiOLV PH**

**$] U|OW NiYpV WDUWiO\ED NL]iUyODJ SUHVV]yNi**
**JUDQXOiWXP LQVWDQWNiYpWyDJL PHJHQ|OQ\DJ W|Q**
**NpV]•OpNpW**

Csatlakoztassa a készüléket az elektromos aljzatba, és kapcsolja be a főkapcsolót (21). A készülék KPE tesz egy ellenőrző kört. Ez egy kis zajjal jár.

## 4.2. Légtelenítés

Irányítsa a gőz/ teavíz kieresztő csövet (5) a csepegtető fiók (2) fölé. Tegyen alá egy nagyobb poharat, bögrét vagy edényt, amibe vizet engedhet. Nyissa meg a teavíz/ gőz csapot (6) az óramutató járásával ellentétes irányba. A vízpumpa elindul és feltölti a rendszert vízzel. Miután a teavíz/ gőz kieresztő csövön (5) megjelent a víz, zárja el a csapot (6). Ezzel elvégezte a légtelenítés műveletét. A készülék használatra kész. Várja meg a (24) ellenőrző lámpa jelzését, és elkezdheti a kávékészítést.

Fontos: Ajánlatos légteleníteni az első bekapcsoláskor, hosszabb nem használat után, vagy miután kifogyott a víztartály.

## 5. Ellenőrző lámpák

**+ PpUVpNOHWMHO] OiPSD**

A készülék bekapcsolása után a (22) jelzőlámpa villog. Amikor a készülék elérte az üzemhőmérsékletet, a jelzés folyamatossá válik. A készülék kávékészítésre készen áll.

hUHV NiYpWDUWiO\ pV •UHV Yt]WDUWiO\ MHO] OiPSD

Amikor a szemes-kávétartály kiürül, a készülék darálója leáll, és a jelzőlámpa (28) jelez. Töltse fel a tartályt kávéval és indíthatja a kávékészítést.
Amennyiben a víztartály kiürül, a készülék leáll, és a hibajelző (28) jelez. Töltse azt fel friss, emberi fogyasztásra alkalmas hideg vízzel. Amint a víztartály kiürül, a készülék leáll, ezzel is védve a rendszert az esetleges meghibásodásoktól.
Végezze el a légtelenítés műveletét. Újraindításkor, a légtelenítés után, győződjön meg róla, hogy a (28) lámpa nem jelez.

## 6. Tanácsok és ajánlatok

$ NpV]•OpN NLSUyEiOiVD HOOHQ U]pVH

Amennyiben nem használta a készüléket hosszabb ideje, ajánlatos átmosni, átöblíteni a készüléket.

Tegyen egy poharat a teavíz/ gőz kivezető cső (5) alá, és nyissa meg a teavíz/ gőz csapot (6). Engedjen ki kb. 2 dl vizet a pohárba. Ezzel átöblítette, és egyben légtelenítette is a készülékét.

& V p V ] H P H O H J t W p V

A presszókávét ajánlatos forró csészékbe főzni. A csészéket egyszerűen forró vízzel tudja felmelegíteni, a kávékészítés előtt, vagy a csészemelegítőn hagyva őket (bekapcsolt csészemelegítő mellett).

 U O p V I L Q R P V i J

Amennyiben a kávéital túl gyorsan, vagy túl lassan, alig csöpögve folyik ki a kávékifolyón (4), őrlésfinomságot kell állítania. Az ajánlott őrlésfinomság az 5 jelzés az őrlésfinomság állító skálán (13). A kisebb számok apróbb, a nagyobb

számok durvább őrlésfinomságot eredményeznek. Apróbb őrlésfinomságnál a kávéital lassabban, durvább őrlésfinomságnál pedig gyorsabban folyik ki.

)LJ\HOHP UOpVILQRPViJRW NL]iUyODJ PR]Jy UO
DPtJ D GDUiOy P&N|GLN (OOHQNH] HVHWEHQ NiURVR
JDUDQFLiOLV PHJKLEiVRGiV
**.HU•OMH D YpJOHWHNHWXUYW~UODpSUiLQRPVWRW ,Q**
**SUyEiONR]]RQ N•O|QE|] NiYpIDMWiNNDO NiYpNHYHU**

$ IHOKDV]QiOW NiYpNHYHUpN

Győződjön meg róla, hogy a kávékeverék nem lejárt szavatosságú. A presszókávé keverékek az ajánlottak presszókávé készítéshez. Ezek a kávékeverékek erősebben pörköltek, sötétebbek a kávészemek. A jó presszókávéhoz megfelelő kávékeveréket használjon! Ügyeljen arra, hogy a kávéitalt vastag falú, előre melegített csészékbe készítse!

A szemes kávét hideg sötét helyen tárolja, légmentes lezárt edényben. Csak így őrizheti meg aromáját.

$ IHOKDV]QiOW Yt] PLQ VpJH

A kiváló presszókávéhoz, a kávékeverék minősége, az őrlésfinomság és a víz hőmérséklete mellett nagyon fontos, hogy a víz minősége is megfelelő legyen. A lágyítóval és szűrővel kezelt víz a legmegfelelőbb. Ezzel biztosíthatja a kiváló íz hatást, és egyben óvja a készülékét az elvízkövesedéstől.

A Saeco® cég külön erre a célra fejlesztette ki vízlágyító családját, amelyek kiválóan alkalmazkodnak a készülékekhez. Forduljon tanácsért az importőrhöz a Cady Trade '95 Kft.-hez.

A víztartályban naponta cserélje a vizet!

0&N|GpVL LG

A készüléket egész nap bekapcsolt állásban hagyhatja. Mégis, amennyiben hosszabbideig nem működteti, kapcsolja ki. Ezzel energiát takarít meg. A felfűtési idő nem több mint 2 perc.

Éjszakára ajánlatos a főkapcsolónál kikapcsolni a készüléket.

$ NpV]•OpN NLNDSFVROiVD

A készüléket csak akkor kapcsolja ki, ha már befejezte a kávékészítést.

)LJ\HOHP $PHQQ\LEHQ NiYpNpV]tWpV N|]EHQ QHP
Q\RPMD PHJ NiYpNpV]tWy JRPERW 1H D I NDSFVROyQi
NpV]•OpNHW 0LXWiQ D NpV]•OpN NL•UtWHWWH D ]D
N|]SRQWL HJ\VpJHW % YHEEHW D PHJIHOHO IHMH]

## 7. Presszókávé készítés

$GDJKRVV]~ViJRN

A készülék lehetővé teszi, hogy tetszőleges hosszúságú kávéitalokat készítsen. A (27) gomb elforgatásával választhat 0,2 – 2 dl vizet, a kb. 7,5 gr kávémennyiséghez.

'XSOD DGDJ NiYp

Ha a kávéválasztó gombot (23) kétszer nyomja meg egymás után, két adag kávét készíttet a készülékkel.

.iYpNpV]tWpV V]HPHV NiYpEyO

29 Ez a kávéfőző gép frissen őröl minden egyes adag kávéhoz. Két adag esetén megismétli az egy adag elkészítését. Ilyenkor kétszer őröl, biztosítva az állandó minőséget.

Mielőtt elindítaná a kávékészítést, győződjön meg róla, hogy a teavíz/ gőzadagoló csap el van zárva.

Állítsa be a kívánt őrlésfinomságot. Hagyja azt az 5-ös értéken.

Ügyeljen arra, hogy őrlésfinomságot kizárólag mozgó őrlőkések mellett állítson. Ellenkező esetben meghibásodhat a készülék. Nem garanciális meghibásodás!

Helyezzen egy vagy két előmelegített csészét a csepegtetőfiókra (2) a kávékifolyók (4) alá. Állítsa be a kávéhosszúságot és nyomja meg a kávéválasztó gombot. A készülék elkészíti a választott kávéitalt.

Az adagolás bármikor megszakítható, a választott gomb újbóli megnyomásával (tartsa lenyomva kb. 2 másodpercig). Amennyiben két adag választásánál az első adagolását megszakította, a második adag nem készül el. A kávéőrlemény a mérlegszerkezetben marad.

) R U U y  Y t ] N p V ] t W p V

A forró vízadagolás el van különítve a kávéadagolási rendszertől. Ezáltal mindig tiszta forró vizet nyerhet a készülékből, filteres tea, vagy más instant ital elkészítéséhez (forró csoki, cappuccino, instant leves, stb.)

**31** Helyezzen egy poharat, vagy bögrét a teavíz/ gőz kieresztő cső (5) alá. Óvatosan nyissa meg a teavíz/ gőzadagoló csapot (6). A forró víz automatikus elkezd adagolódni. Amikor elegendő vizet nyert a poharába, zárja el a teavíz/ gőz csapot (6).

*  ] | O p V

Tej vagy más ital felmelegítésére.

Minden gőzölés után takarítsa le a gőzkieresztő csövet. Legjobb, ha egy pohár tiszta vizet gőzöl vele. Ezáltal kitisztítja a kieresztő csövet az esetleges dugulásoktól. Ezután törölje szárazra.

Gőzölés után mindig légtelenítsen. Ha ezt nem teszi meg a készülék, mindaddig letilt, amíg a kazán hőmérséklete magasabb a kelleténél. Légtelenítéssel ezt könnyen lehűtheti.

Gőzválasztó állásban a kávékészítés nem lehetséges.

Nyomja meg a gőzválasztó gombot. A készülék elkezd fűteni. A hőmérsékletjelző lámpa villogni kezd. Amikor a kazán elérte a szükséges hőmérsékletet, folyamatos világítással jelezi, hogy a kazán gőzölési hőmérsékleten van.

Irányítsa a gőzkieresztő csövet (5) a csepegtető tálca fölé (3), és óvatosan nyissa ki a gőzadagoló csapot (6), elforgatva azt az óramutató járásával ellentétes irányba. Várja meg, amíg a csövön megjelenik a gőz. Először víz folyik, és kis idő múlva elindul a gőzkibocsátás. Ezután süllyessze a csövet a melegítendő folyadékba. Cappuccinokészítés esetén a hideg, hűtőből kivett sovány tejbe.

**32** Óvatosan nyissa meg a gőzcsapot, és körkörös mozdulatokkal melegítse fel a folyadékot az aljától a tetejéig.

Gőzölés után fontos, hogy azonnal takarítsa el a gőzcsövet. Ezt legegyszerűbben egy pohár tiszta víz gőzölésével teheti meg. Ezzel meggátolja a tej vagy más sűrűbb folyadék gőzölő csőben maradását, ami a cső eldugulásához vezet. Amennyiben a cső eldugult, már csak szakszervizben tudják elvégezni a szakszerű tisztítását. Nem garanciális meghibásodás!

**Figyelem:** Ügyeljen arra, hogy a cső forró, égési sérüléseket okozhat!

Amennyiben nem óhajt tovább gőzölni, irányítsa a gőzkieresztő csövet (5), a csepegtető fiók (2) fölé. Nyomja meg a gőzválasztó gombot (25). Ezzel kilépett a gőzölési módból. A hőmérsékletjelző lámpa (28) villog. Jelez, hogy a kazán hőmérséklete túlságosan magas.

Várja meg, amíg a készülék lehűl, vagy nyissa meg a teavíz csapot. Ilyenkor elindul a vízpumpa és megtörténik a kazán légtelenítése, egyúttal lehűtése is. Miután a hőmérsékletjelző már nem villog, zárja el a csapot (6). A készülék készen áll kávékészítésre.

**Cappuccino - tejhab**

Töltsön egy edénybe 1/3 résznyi hideg, hűtőből kivett, sovány tejet. Kapcsoljon gőzölésre. Süllyessze a gőzölő csövet (5) a tej felszíne alá. Óvatosan nyissa meg a gőzadagoló csapot és készítsen tejhabot. Ezután süllyessze mélyebbre a csövet (5), és melegítse fel az egész tejet.

Gőzölés után mindig kapcsoljon vissza a gőzölési módból, és légtelenítsen!

## 8. Beépített biztonsági egységek

**$ X W R P D W D  N L N D S F V R O i V**

A készülék automatikusan kikapcsol, és addig nem működik, amíg a szervizajtó nyitva van. Ha a központi egység nincs a helyén, meleg vizet és gőzt kaphat, kávét nem készíthet.

$ ] U O p V L G H M p Q H N H O H N W U R Q L N X V I H O • J \ H O H W H

Amennyiben a szemes kávé tartály kiürül, a daráló 20 sec után automatikusan leáll. Töltse fel a tartályt, ezután újból készíthet kávét.

$ Y t ] S X P S D H O H N W U R Q L N X V H O O H Q U ] p V H

Ahogy a víztartály kiürül, a készülék automatikusan leáll.

$ K P p U V p N O H W D X W R P D W L N X V E H i O O t W i V D

Ez az utasítás garantálja a megfelelő hőmérsékletet kávé, melegvíz, vagy gőzkészítéshez. A kávékészítés automatikusan leáll, ha a hőmérséklet túl magas, vagy túl alacsony. A készülék rendelkezik egy biztonsági termosztáttal és a túlmelegedés elleni védelemmel.

$ ' D U i O y Y p G H O H P S O N D Y L F V H O O H Q

A legjobb kávéba is kerülhet apró kavicsszem. Hogy elkerülje a károsodást, a kávédaráló rendelkezik kavics elleni védelemmel. Ha kavics kerül a darálóba, azonnal erős zörgést hallunk. Azonnal állítsa le a készüléket. Amennyiben Ön nincs a készülék mellett, a daráló kb. 20 sec után automatikusan leáll.

FONTOS: hogy a motor ne károsodjon, juttassa el a készüléket szakszervizbe, ahol a darálót kitakarítják és beállítják. A beavatkozás nem tartozik a garancia hatáskörébe!

## 9. Tisztítás / Karbantartás

Amennyiben kávégépét rendszeresen tisztítja és karbantartja, folyamatosan jó minőségű kávét készít Önnek, és a készülék élettartama is meghosszabbodik.

Bármilyen tisztítás előtt a készüléket húzza ki az elektromos dugaljból.

Tisztítás előtt hagyja a gépet kihűlni.

Soha ne tegye a készüléket vízbe, vagy más folyadékba, ezzel komoly kárt okozhat.

A készülék egyetlen részét se mossa el mosogatógépben.

Szárításhoz ne használjon sütőt, vagy mikrohullámú főző készüléket.

9 t ] W D U W i O \ & V | S | J W H W W i O F Dp N LiYRpQ DyF F *Wj D U W i O \

**33** Hogy a központi egység és környéke (15) tiszta maradjon minden nap ürítse ki a kávézacc tartályt (1).
Tisztítsa rendszeresen, (nem súroló tisztítószerrel) a víztartályt (8), a csöpögtető tálcát (2), a csöpögtető rácsot (3) és a kávézacc tartályt (1), majd jól szárítsa meg ezeket a részeket.

**34** A kávékifolyó csövet (4) tisztításhoz ki lehet emelni. Húzza ki és öblítse ki a kifolyócsövet meleg vízzel.

Időnként jól törölje át a készüléket nedves, majd száraz ruhával.

. | ] S R Q W L H J \ V p J

A központi egységet (15) naponta egyszer tisztítsa ki. Eltömülése esetén a készülék károsodhat. A főkapcsolóval kapcsolja ki a gépet, nyissa ki a szervizajtót (14). Legelőször vegye ki a kávézacc tartályt (1).

**35** A központi egységet (15) a fogantyújánál (17) fogva lehet kivenni úgy, hogy megnyomja a jelzett helyen, a „press” feliratnál. Ezt követően mosószeres meleg vízzel tisztítsa ki, mossa el. Figyeljen arra, hogy a szűrőn ne maradjon kávémaradék. Szükség esetén, vegye le a felsőszűrőt, és kefével tisztítsa el. Ezután rakja vissza, és szárítsa meg az egész központi egységet.

**36** A felsőszűrőt a készülékkel szállított kulccsal tudja leemelni úgy, hogy a csavarra illesztett kulcsot az óramutató járásával ellentétes irányba forgatja, miközben kézzel a szűrőt rögzíti. Ezután jól szárítsa meg a központi egység részeit, a kulcs segítségével óvatosan helyezze vissza a szűrőt.

**37** Vegye ki és tisztítsa meg a KPE fiókot (18), de ne használjon súroló anyagot. Alaposan tisztítsa meg a belső részt, majd helyezze vissza a helyére.

**38** A fogantyúnál tartva helyezze vissza a KPE-et, kis kattanást kell hallania, majd zárja vissza a szervizajtót és helyezze vissza a kávézacc tartályt. Visszahelyezésnél a KPE tölcsér ferdén kell, hogy álljon!

Amikor a helyére teszi a KPE-t, ne nyomja meg a “press”-el jelzett helyet, mivel ezzel károsíthatja a készüléket. Ezt a visszahelyezés előtt tegye meg.

**Figyelem:** Ha a KPE nincs a helyén, a hibajelző lámpa villogva jelez. Ilyenkor, nem tud kávét készíteni.

. i Y p G D U i O y

Soha ne öntsön vizet a kávéőrlő részbe, károsíthatja a készüléket.

9 t ] N W H O H Q t W p V

Vízkőteleníteni kell minden felületet és átfolyó csövet, így biztosítva a szelepek, a fűtés ellenőrzés és az egyéb fontos részek megfelelő működését.
A víz keménységének függvényében rendszeresen vízkőteleníteni kell. Azokon a területeken, ahol a víz nagyon kemény, vagy a készüléken sok víz folyik át, 2-3 hetente vízkőtelenítsen.

Ha az Önöknél használt víz keménysége magasabb 18 dH (német keménység) foknál vízlágyító használata kötelező. A helyi vízművek hatáskörébe tartozik a vízkeménység ismertetése vagy használja a vízkeménység mérőpálcát. Vízlágyító használatával javul a kávé minősége, védi a készüléket és megnöveli a vízkőtelenítések közötti időt.

0 H J M H J \ ] p V Kizárólag a Saeco cég által kifejlesztett vízkőoldószert használhatja vízkőtelenítésre. Más szer használatából eredő károkért felelőséget nem vállalunk. Forduljon az importőrhöz tanácsért (Cady-Trade'95 Kft.)

A következő vízkeménységek mérhetőek:

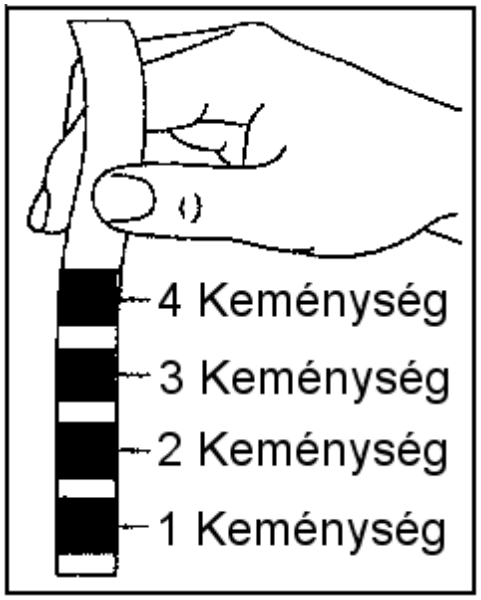


. H P p Q \ V p J L p nagy vízkeménység, >29°fH (>14°dh) kb. heti vízkőtelenítés.

. H P p Q \ V p J L p közepes vízkeménység, 20-29°fH (7-14°dh) kb. 2-3 heti vízkőtelenítés.

. H P p Q \ V p J L p lágy vízkeménység, 12-20°fH (4-7°dh) kb. havi vízkőtelenítés.

. H P p Q \ V p J L p nagyon lágy vízkeménység, 10°fH (3°dh) kb. 2 havi vízkőtelenítés.

A fenti vízkőtelenítési ciklusok ajánlások, tájékoztató jellegűek. Gyakoriságuk mindig a készüléken átfolyt víz mennyiségétől, és keménységétől függ. Nagy vízkeménység és nagy igénybevétel esetén sűrűbben, lágy víz és kisebb igénybevétel esetén ritkábban kell elvégezni.

Kemény víz esetében ajánlatos vízlágyító használata. Ezzel készülékének élettartamát valamint az elkészült kávéitalok jó minőségét biztosíthatja.

Vízkőtelenítésnél a következőkre kell ügyelnie: csak a Saeco cég által kifejlesztett vízkőtelenítőt használjon. Ellenkező esetben a keletkezett károkért nem vállalunk felelőséget. Ilyen szert a magyarországi importőrtől szerezhet be (Cady-Trade'95 Kft).

9 t ] N W H O H Q t W p V

Kapcsolja ki a készüléket. Töltse be a Saeco vízkőoldószert (beszerezhető a Cady-Trade'95 Kft-nél) a víztartályba. Kövesse a vízkőoldószeren szereplő utasítást. Tegyen egy tálkát a melegvíz/ gőz cső (5), alá és lassan forgassa a melegvíz csapot (6) az óramutató járásával ellentétes irányba. Kapcsolja be a gépet, és hagyja kifolyni a vízkőtelenítő folyadékot kb.1 percen

keresztül. Zárja el a csapot. Kapcsolja újból ki a gépet és hagyja a szert legalább 5 percen keresztül hatni. Ismételje meg az előbbieket legalább kétszer / háromszor egymás után, mindaddig, amíg a víztartályban maradt oldószer.

Vízkőtelenítés után alaposan mossa ki a víztartályt (8), és töltse fel tiszta vízzel. Kapcsolja be a gépet, és folyassa ki a vizet a melegvíz/gőz csövön keresztül. (kb. 0,5 liter) Így semmilyen oldószer nem marad a készülékben.

Az Ön kávégépe újból működhet.

**Fontos**

A rendszeres vízkőtelenítéssel elkerülheti a készülék költséges javítását. A garancia nem terjed ki az elvízkövesedésből, a használati utasítás be nem tartásából, a helytelen kezelésből eredő meghibásodásokra. Ha Önnek kétségei vannak a víz keménységével kapcsolatban, akkor forduljon a helyileg illetékes vízművekhez, vagy kérje a Cady-Trade'95 Kft tanácsát.

+ D V ] Q i O D W R Q  N t Y • O  K H O \ H ] p V

Ha nem használja a készülékét, kapcsolja ki és húzza ki a konnektorból.

Tegye a készüléket száraz helyre és gyermekektől távol. Ha hosszú időn keresztül nem használja, javasoljuk, hogy védje porosodás ellen.

. D U E D Q W D U W i V

Időszakosan ellenőrizze a készülékét, és az előírásoknak megfelelően tisztítsa.

( O K D V ] Q i O y G i V

A tönkrement készüléket azonnal használaton kívül kell helyezni. Húzza ki a konnektorból, és vágja le az elektromos kábelt. A lehetőségekhez képest helyezze el egy kijelölt gyűjtőhelyen.

## 10. Hibakeresés

Nem megfelelő működésnél, vagy ha a készülék leesett, azonnal húzza ki az elektromos csatlakozóból.

**Amennyiben a 11- L N I H M H ] H W E H Q W D O i O K D W y W i E O i ] D W Q P H J W D O i O i V i E D Q p V N L M D Y t W i V i E D Q D ] R Q Q D O I R U G**

Csak képzett szakemberek tudják a készüléket szakszerűen megjavítani. A szakszerűtlen javítás komoly veszéllyel lehet a használóra. A gyártó és a forgalmazó, nem vállalnak felelőséget, nem hozzáértő személy javítási beavatkozása esetén. Ekkor a jótállás is érvényét veszti.

# 11. Műszaki problémák, és azok elhárítása

| + L E D M H O H Q V | $ O H K H W V p J H V | $ ] H O K i U t W i V |
|---|---|---|
| Nem világít a (22) kontrollámpa | A készülék nem kap áramot | Ellenőrizze az áramellátást. Kapcsolja be a készüléket a főkapcsolónál. |
| | A szervizajtó nyitva van | Csukja be a szervizajtót |
| Az automatikus kávékészítés nem indítható | Villog a hibajelző lámpa (28) | Ellenőrizze a KPE-et, tegye a helyére |
| | | Tisztítsa el a KPE-t. Nézze meg a karbantartás megfelelő fejezetét |
| | A gőzölési gomb meg van nyomva | Kapcsolja ki a gőzölést, és légtelenítsen |
| | Nincs kávé a szemes kávétartályban, vagy a víztartályban) | Töltse fel a tartályokat és indítsa újra a műveletet |
| Az automatikus kávékészítés nem indítható | A hőmérséklet jelző lámpa (24) villog (túlmelegedés) | Légtelenítsen |
| | Nincs zacctartály a helyén | Helyezze vissza a zaccfiókot (1) |
| | A daráló beszorult | Tisztítsa ki a darálót |
| Nincs gőz/ melegvíz adagolás | A gőz/ teavíz cső eldugult | Tűvel tisztítsa ki a nyílásokat |

| +LEDMHOHQVp $ OHKHWVpJH\ $] HOKiUtWiV | | |
|---|---|---|
| A kávé túl gyorsan folyik le | Az őrlésfinomság túl durva | Állítsa finomabbra az őrlés finomságot |
| A kávé túl lassan folyik le | Az őrlésfinomság túl finom | Állítsa durvábbra az őrlésfinomságot, nagyobb számok felé forgatva az állító kart |
| | A KPE felső szűrője eltömült | Tisztítsa ki a szűrőt |
| A kávé nem elég meleg | A csészék nem melegek | Használja a csészemelegítőt |
| | A hőmérsékletjelző lámpa nem világít | Várja meg, amíg a lámpa jelez |
| A kávé nem krémes | Nem a megfelelő kávét használ. Túl durva az őrlésfinomság. Nem friss az őrlemény | Próbálkozzon más fajta kávéval |
| A KPE-et nem lehet kivenni | Nem a megfelelő helyzetben áll | Csukja be a szervizajtót. Kapcsolja be a készüléket. |
| A készülék sokáig melegszik és az adagok nem ugyanazon hosszúságúak | A készülék elvízkövesedett | Végezze el a vízkőtelenítést |

Kizárólag képzett személy javíthatja a készüléket. A felhasználó, vagy nem hozzáértő személy komoly sérüléseket szenvedhet, amennyiben a javítással próbálkozna. A gyártó és a magyarországi importőr elhárít minden felelőséget, olyan károkért és sérülésekért, melyek a készülék nem rendeltetésszerű használatából adódtak, vagy nem képzett személy által végzett kávéfőző gép javításából erednek.

# Tartalomjegyzék


1. Általános információk - Teljesen automata kávéfőző gép ..... 7
Tisztelt felhasználó! ..... 7
1.1. Jelmagyarázat és a kezelési utasítás használata ..... 7
2. Technikai adatok ..... 8
3. Biztonsági előírások ..... 10
A készüléket kizárólag a megfelelő célra és módon használja! ..... 10
4. Beüzemelés ..... 13
4.1. A csomagolás ..... 13
4.2. Elsődleges feladatok ..... 13
4.3. Az első bekapcsolás ..... 14
4.2. Légtelenítés ..... 14
5. Ellenőrző lámpák ..... 15
Hőmérsékletjelző lámpa ..... 15
Üres kávétartály és üres víztartály jelző lámpa ..... 15
6. Tanácsok és ajánlatok ..... 15
A készülék kipróbálása, ellenőrzése ..... 15
Csészemelegítés ..... 15
Őrlésfinomság ..... 15
A felhasznált kávékeverék ..... 16
A felhasznált víz minősége ..... 16
Működési idő ..... 16
A készülék kikapcsolása ..... 17
7. Presszókávé készítés ..... 17
Adaghosszúságok ..... 17
Dupla adag kávé ..... 17
Kávékészítés szemes kávéból ..... 17
Forró vízkészítés ..... 18
Gőzölés ..... 18
Cappuccino - tejhab ..... 19
8. Beépített biztonsági egységek ..... 20
Automata kikapcsolás ..... 20
Az őrlés idejének elektronikus felügyelete ..... 20
A vízpumpa elektronikus ellenőrzése ..... 20
A hőmérséklet automatikus beállítása ..... 20
A Daráló védelem, pl. kavics ellen ..... 20
9. Tisztítás / Karbantartás ..... 20
Központi egység (15) ..... 21
Kávédaráló ..... 22
Vízkőtelenítés ..... 22

Vízkőtelenítés ..... 23
Használaton kívül helyezés ..... 24
Karbantartás ..... 24
Elhasználódás ..... 24
10. Hibakeresés ..... 24
11. Műszaki problémák, és azok elhárítása ..... 26
Hibajelenség ..... 26
Hibajelenség ..... 27
Tartalomjegyzék ..... 28
Garanciális feltételek ..... + L E D $ N | Q \ Y M H O ] Q H P O p