CADY TRADE
Kereskedelmi és Szolgáltató Kft.
H-1089 Bp., Bláthy O.u.4-8.
Tel/Fax: +36 (1) 4777020

Easy

KEZELÉSI UTASÍTÁS

"Saeco...
Only One Way
to Brew Perfection."

Super Automatic Espresso Machine
Enjoy delicious, fresh ground coffee with the push of a button.

Made in Italy

DARÁLÓVAL EGYBEÉPÍTETT
TELJESEN AUTOMATA KÁVÉFŐZŐ GÉP

Saeco

Gratulálunk !

Gratulálunk a választásához mellyel egy csúcsminőségű készülékhez jutott. Egyben köszönjük a bizalmát cégünk gyártmánya iránt.

Mielőtt elkezdené használni a készüléket, kérjük figyelmesen olvassa el a következő kezelési utasítást, melyben megismerkedhet a kezelőszervekkel valamint a tisztítási és karbantartási műveletekkel.

Bármilyen további információval kapcsolatosan kérjük, forduljon bizalommal a magyarországi importőrhöz a Cady-Trade'95 Kft-hez.

Saeco®

☞ Fontos

Az Ön kávéfőző gépét, a gyártás során, többszintű ellenőrzésnek vetették alá. Minden egyes fontosabb gyártási folyamat végén számítógépek ellenőrzik az előzőleg beépített komponensek minőségét és beállítását. Az összeállítási folyamat végén pedig minden készüléken elvégzik az alapvető műveleteket Ezen okokból, a készülékben található kávémaradványok az ellenőrzés voltát igazolják. Semmi esetre sem azt, hogy a készülék használt állapotú.

Jegyzetek:

Kávé készítés nyomógombja (kétszeri megnyomásra 2 kávé)

Kávé mennyiség beállító gomb

Gőz Nyomógomb
AQVA filter reset (opcio)

Figyelmeztető:
Víz,kávé hiány
Zacc ürítés

AQVA filtert cserélni kell (ha van)

"Aqua Prima" cartridge filter (optional)

Saeco

EC DECLARATION OF CONFORMITY
EC 73/23, EC 89/336,
EC 92/31, EC 93/68

We: SAECO INTERNATIONAL GROUP S.p.A
Via Panigali, 39
40041 GAGGIO MONTANO (BO)

declare under our responsibility that the product:

AUTOMATIC VENDING MACHINE

TYPE: SUP 021

(Incanto)

to which this declaration relates is in conformity with the fallowing standards or other normative documents:

- • Safety of household and electrical appliances – General requirements
  EN 60335-1 June 1988 + Modification 2,5,6, A51
- Safety of Household and electrical appliances – Part 2^
  Particular requirements for appliances for heating liquids
  EN 60335-2-15 – November 1990
- Safety of household and electrical appliances – Part 2^
  Particular requirements for coffee mills and coffee grinders
  EN 60335-2-33 – April 1990
- Limits and methods of measurements of radio disturbance characteristics of electrical motor-operated and thermal appliances for household and similar purposes, electric tools and similar electric apparatus – EN 55014 – Edit. 1993
- Electromagnetic compatibility (EMC)
  Part 3^ Limits – Section 2: Limits for harmonic current emissions (equipment input current < 16A per phase) – EN 61000-3-2- Edit. 1995
- Electromagnetic compatibility (EMC)
  Part 3^: Limits – Section 3: Limitation of voltage fluctuations and flicker in low-voltage supply systems for equipment with rated current < 16 A.
  EN 61000-3-3 Edit.1995
- Immunity requirements for household appliances, tools and similar apparatus.
  Product family standard EN 55104 – Edit.1995

following the provisions of the Directives:

EC 73/23, EC 89/336, EC 92/31, EC 93/68

Gaggio Montano
05.05.2003.

Amm.re Unico
Giovanni Zaccanti

1. A készülék elemei

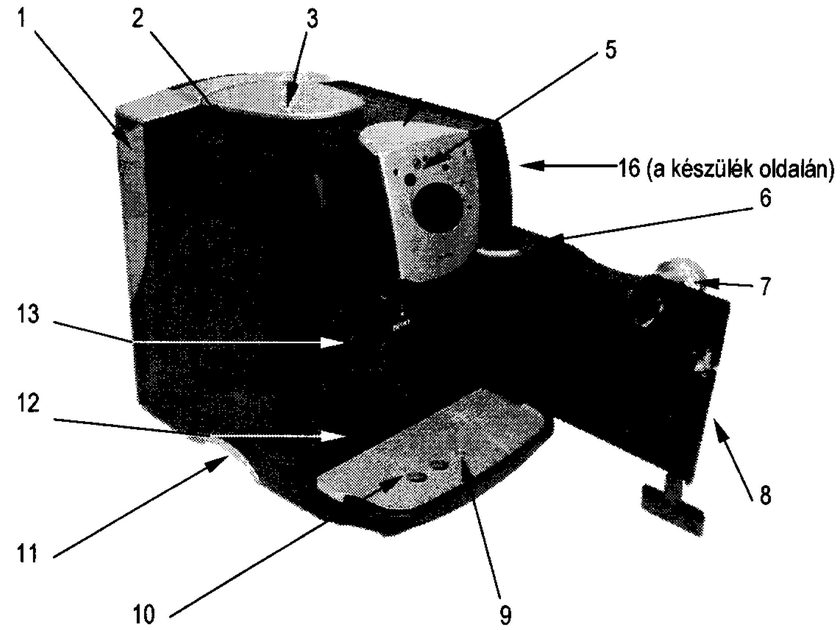

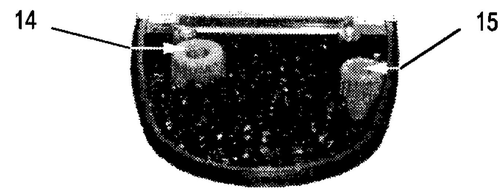

1. ábra

Pos	Leírás	Pos	Leírás
1	Víztartály	9	Vízszintjelző
2	Csészemelegítő (Vigyázat forró lehet!)	10	Csepegtető fiók
33	Szemes kávétartály	11	Alsó forgótányér (opcionális)
		12	Zacc fiók
5	Vezérlő panel	13	Központi egység (KPE)
6	Teavíz / Gőz adagoló cső	14	Őrlés finomság állító
7	Kávé ital adagoló fej	15	Kávé mennyiség állító
8	Szervizajtó	16	Teavíz/Gőz adagoló csap

2.2. Biztonsági előírások

Veszély!
Az elektromos áram halálos balesetet okozhat! Az elektromos részegységek soha ne érintkezzenek vízzel: rövidzárlat veszélye! A forró gőz és a meleg víz veszélyes égési sebeket okozhat! A gőz / melegvíz csövet soha ne irányítsa maga felé, ezt is óvatosan kezelje, égési sebeket okozhat!

A készüléket kizárólag a megfelelő célra és módon használja!
A kávégépet napi kb. 40 adag kávé lefőzésére készítették. Szigorúan tilos műszakilag módosítani, vagy nem megfelelő módon használni! Üzemeltetési tartomány +5 C°, és +40 C° között.

☞ **Fontos**
Alacsony hőmérsékleten (0 C°) a készülék vizet tartalmazó elemei megfagyhatnak (kazán, és a belső vezetékek)! Ilyen körülmények között ne üzemeltesse a készüléket. Az ebből adódó károkért, sem a gyártó, sem a magyarországi forgalmazó felelősséget nem vállalnak.
Működési feltételek:
- környezeti üzemeltetési hőmérséklet +4 és +40 C°
- maximális levegő nedvességtartalom 90 %
- rendszeres karbantartások elvégzése

Tapasztalatlan használó
A készüléket kizárólag előzetesen kioktatott felnőtt használhatja.

Elektromos feszültség
Soha ne érintse meg a feszültség alatt álló egységeket! Áramütésnek, súlyos, esetleg halálos balesetnek teszi ki magát. Csak megfelelő váltóáramú dugaszaljzathoz csatlakoztassa a gépet, a műszaki táblácskán jelzett áramfeszültségnek megfelelően. Csak megfelelő (földelt) hosszabbítót használjon!

Elektromos vezeték
Soha ne használja a készüléket, ha az elektromos kábel sérült! Szakemberrel azonnal cseréltesse ki a megrongálódott kábelt vagy a hibás villásdugót. Ne csípje be a kábelt olyan helyre, ahol az sérülhet, ne vezesse át forró felületen, és védje attól, hogy olajos legyen. Ne úgy mozgassa a készüléket, hogy azt az elektromos kábellel húzza. Mindig a dugaszaljzatnál fogva húzza ki a készülék csatlakozóját a falból, és soha ne nyúljon a dugaszaljzathoz vizes kézzel! Ne hagyja a bútorról lelógni a kábelt!

Tartsa a gyerekeket távol a készüléktől.
Figyeljen, arra hogy a gyerekek ne játszhassanak a készülékkel, ők ugyanis nincsenek tisztában az elektromos háztartási készülékek veszélyességével.

Égési sérülések veszélye
Kerülje a közvetlen érintkezést a készülék forró elemeivel, gőz/teavíz kivezető csővel, vagy gőzzel, forró vízzel. Soha ne irányítsa a melegvíz/ gőzkibocsátó csövet a testére! Soha ne érintse a forró felületeket! Mindig a fogantyút, vagy a gombokat használja.

Garanciális feltételek

1. A Vásárló a jótállási igényét a jótállási jeggyel érvényesítheti, ezért azt gondosan őrizze meg.
2. Kérjük, követelje meg az eladótól a vásárlás napjának feltüntetését a számlán, eladási jegyzéken, és a jótállási jegyen.
3. Elveszett jótállási jegyet nem tudunk pótolni.
4. Jótállási javítási munkát kizárólag csak az érvényes jótállási jegy alapján végezhetnek a feltüntetett javító szervizek.
5. A jótállási jegyen történt bármilyen javítás, törlés vagy átírás, valótlan adatok bejegyzése, a jótállási jegy érvénytelenségét vonja maga után.
6. A szabálytalan jótállási jegy alapján érvényesített igények teljesítése a kereskedőt vagy a vásárlót terhelik.

A jótállási határidő kezdete:
1. A jótállási határidő a Vevő részére történő átadás, vagy ha az üzembe helyezést valamelyik szervizünk végzi (térítésköteles), az üzembe helyezés napjával kezdődik.
2. A termék kijavítása esetén a jótállás időtartama meghosszabbodik a hiba közlésének napjától (amennyiben a vásárló téríti a mindenkori kiszállási költséget) vagy a szervizbe való szállítás napjától (amennyiben a Vásárló szállítja / szállíttatja be a készüléket a szervizbe) kezdve azzal az idővel, amely alatt a Vásárló a terméket a hiba miatt rendeltetésszerűen nem használhatta.

A Vásárló jótálláson és szavatosságon alapuló jogai:
A termék alapos ellenőrzése után 12 hónapos garanciát biztosítunk valamennyi álló, mozgó és elektromos részekre. Ez a készülék otthoni, és irodai felhasználásra lett kidolgozva és engedélyezve. Kapacitása a fenti garanciaidő alatt átlagosan napi 40 adagra van korlátozva. Nagyobb terhelés mellett a garanciaidő lerövidül a mechanikus részekre max.10.000 adagra, az elektromos részekre max.5.000 adagra
A garanciaidő az eladó által feltüntetett időpontban kezdődik. Igazolása a jótállási jegyen feltüntetett dátummal és az eladást igazoló számlával lehetséges, együttesen. Nem vállalunk azon károkért felelősséget, melyeket vízkőlerakódás, a használati utasítás figyelmen kívül hagyása, természetes elhasználódás, piszkolódás, erőszak, vagy túlzott igénybevétel, valamint hasonlók okoznak. Jogtalan garanciaigény esetén javítási munkákat, a szakszervizek, a hiba okozásának megjelölésével és az elvégzett munka felszámításával végzik.
Garanciális hiba esetén a Vásárló választása szerint:
- díjmentes kijavítást
- ha a Vásárló kijavítást kér, a hiba bejelentésétől számított 15 napon belül - cserekészülék biztosítása esetén, 30 napon belül - a Vásárló érdekésrelme nélkül úgy kell elvégezni, hogy a javítás folyamán a termék értéke és használhatósága az azonos ideig rendeltetésszerűen használt hibátlan termékhez képest ne csökkenjen. Javítás esetén a termékbe új alkatrész kerül beépítésre.
- ha a javítás 30 napon belül nem készült el, vagy a termék nem javítható, a termék azonos típusú új termékre való kicserélését kérheti,
- ha cserére nincs lehetőség, vagy a Vevőnek a cseréhez fűződő érdeke megszűnt, a szerződéstől elállhat (a termék visszavásárlását kérheti, az elhasználódottság figyelembevétele mellett)

Általános tájékoztatás:
Az Incanto Superautomatica készülékeket speciálisan a felhasználásnak megfelelően, az adott felhasználó ország biztonsági előírásainak megfelelően gyártják. Fentiek miatt a más országok számára előállított háztartási gépek nem biztos, hogy megfelelnek a hazai előírásoknak. Hazánkban a Cady-Trade'95 Kft. által forgalmazott készülékek használata engedélyezett. Egyéb országok részére gyártott és ott a Saeco által forgalmazott készülékek az azonos készülékház ellenére nem egyértelműen felelnek meg, az itteni előírásoknak, garancia feltételeknek.

A javítás helye:
1. Az üzemeltetés helyén javítjuk meg a készüléket, amennyiben az üzemeltető téríti a mindenkori kiszállási költségeket.
2. Amennyiben a Vevő nem hajlandó téríteni a kiszállás költségeit abban az esetben saját maga szállítja vagy szállíttatja be a készüléket a feltüntetett szervizbe.

A Vásárlónak kinek és mikor kell bejelentenie jótálláson alapuló igényét?
A Vásárlónak a jótálláson alapuló igénye érvényesítésével kapcsolatos nyilatkozatát a kereskedőnek, vagy a jótállás keretébe tartozó javításokat rendeltetésszerűen végző javítószolgálatnak (szerviznek) kell bejelentenie.
A Vásárló köteles a hiba felfedezése után ki fogását haladéktalanul közölni, és a készüléket ilyen állapotban nem működtetni.

Eljárás a hiba jellegével kapcsolatos vita esetén
1. Ha a hiba jellege (pl.: a termék kijavíthatósága, a javítás módja, az értékcsökkenés mértéke stb.) tekintetében vita merül fel, a készülék tulajdonosa beszerzi a jogszabályban erre feljogosított minőségvizsgáló szerv szakvéleményét.
2. A minőségvizsgáló szerv által végzett vizsgálat és szakvélemény díjköteles.
3. A szakvélemény-beszerzésére irányuló megbízásban fel kell tüntetni mind a szerviz, mind a Vásárló álláspontját és nyilatkozatait. (hiba jellege, a hiba keletkezésének lehetséges okaira vonatkozó eltérő vélemény) és mindkét fél aláírását. A Vásárló nyilatkozatát a megbízáshoz csatolt és az általa észlelt feljegyzés is pótolhatja.
   A terméket a felek nyilatkozatának megtételét követő 3 munkanapon belül a kijelölt minőségvizsgáló szervhez be kell szállítani.
   További vita esetén a felek az illetékes a Pesti Központi Kerületi Bírósághoz fordulhatnak.

A jótállási felelősségünk kizárása
1. A jótállási felelősségünk nem áll fenn, ha mi vagy a jótállási javítások elvégzésével megbízott szerviz bizonyítja, hogy a hiba rendeltetésellenes használat, átalakítás, szakszerűtlen kezelés, helytelen tárolás, elemi kár vagy egyéb, a vásárlás után keletkezett okból következett be.
2. A rendeltetésellenes használat elkerülése céljából a termékhez használati (kezelési) útmutatót mellékeltünk és kérjük, hogy az abban foglaltakat saját érdekében tartsa be, mert a használati utasítástól eltérő használat, kezelés miatt bekövetkezett hiba esetén a készülékért jótállást nem vállalunk.
   Karbantartási munkák elvégzése a Vásárló feladatát képezi. Az ilyen okból hibás termék javítási költsége a jótállási időtartamon belül is a Vásárlót terheli.
3. A jótállásvállalás nem terjed ki a kávéfőző gép elvízkövesedésből eredő meghibásodásaira, a természetes kopásból eredő hibákra valamint a készülék tisztítására. Az ebből eredő javítási vagy karbantartási munkák elvégzését a szakszervizek megfelelő térítés mellett végzik.

A kereskedő és a javítószolgálat jótállási jeggyel kapcsolatos feladatai:
1. A termék forgalomba hozatalát megelőző minőségvizsgálat a jótállási jegy tartalmára kiterjed.
2. A kereskedő a termék eladásakor köteles a jótállási jegyen a készülék számát és típusát egyeztetni, a jótállási jegyet az eladás keltének feltüntetésével hitelesíteni, és a Vásárlónak átadni, a vásárlást igazoló számlával együtt.

Karbantartások nyilvántartása		

2. Általános tájékoztatás - Teljesen automata kávéfőző gép

Tisztelt felhasználó,

Ezt az automata kávéfőző gépet normál és presszókávé készítésre gyártották. Szemes vagy őrölt kávéból egyaránt készít kávéitalt. A készülék terhelhetősége átlagosan napi kb. 40 adag presszókávé.
Mint minden elektromos berendezést, a kávéfőzőt is úgy kell használni, hogy elkerüljük az esetleges sérüléseket, amit a figyelmetlen használat eredményezhet.
Mielőtt elkezdené használni a kávéfőző gépét, figyelmesen olvassa el ezt a kezelési utasítást, és mindig tartsa be a benne levő előírásokat! Válassza ki a készüléken az Angol nyelvet. A kezelési utasítás erre hivatkozik.

Ne használja a készüléket, ha előzőleg nem olvasta el ezt a kezelési utasítást!

Figyelem!
A gyártó és a magyarországi importőr elutasít minden felelősséget azokért a sérülésekért, és károkért, amelyek a következő dolgok eredménye:

a készülék nem megfelelő használata
nem meghatalmazott személy által végzett javítás
nem gyári tartozékok és alkatrészek felhasználása

A fentiek egyúttal a jótállás, és a szavatosság megvonását eredményezik.

2.1. Jelmagyarázat és a kezelési utasítás használata

A háromszögjelzéseknek figyelemfelkeltő szerepük van. Ha ilyet lát, figyelmesen olvassa el az azokhoz tartozó szövegrészt.

Az első oldalak egyikén található a készülék főbb elemeinek rajza, a megfelelő hivatkozási jelzésekkel. Ezt mindig tartsa szem előtt!

A kezelési útmutató nem adhat minden felmerülő kérdésre választ. Amennyiben bármilyen, a kezelési utasításban nem található, működéssel kapcsolatos információra van szüksége, kérjük, forduljon a legközelebbi szakszervizünkhöz, vagy hívja az importőrt, a Cady-Trade '95 Kft-t. ☏: +36(1) 4777020

A kezelési utasítást tartsa biztonságos helyen, közel a készülékhez, az esetlegesen felmerülő kérdések megválaszolására. Amennyiben továbbadná a készüléket egy új felhasználónak, kérjük, hogy a kezelési utasítást is adja tovább.

A kezelési utasítás tartalmát védi a szerzői jog. Tehát, sokszorosítását, fordítását, és elemeinek felhasználását, a gyártó és az importőr írásos hozzájárulása nélkül a törvény tiltja.

3. A készülék műszaki adatai

Táp feszültség, és áramerősség	lásd az adattáblán*
Méretek (mély. / szél. / magas)	kb. 275 / 350 / 420 mm
Készülék ház anyaga	galvanizált acéllemez és hőálló műanyag
Súly	kb. 11 kg
Tápkábel hossza	kb. 1,2 m
Működési rendszer	hőcserélő fűtőegység
	elektromágneses vibrációs pumpa
Hőmérséklet ellenőrzés	elektronikus
Kávéőrlő beállítási egység	finom állítási lehetőséggel
Zaccürítés	automatikus
Őrölt kávéadagoló egység	precíziós adagolás
Kávé ital mennyiség- állítható	kb. 0 – 250 ml
Víztartály	levehető, áttetsző
Űrtartalmak - víztartály	kb. 1,8 lit
- szemes kávétartály	kb. 180 gr
- csepegtető fiók	kb. 0,2 lit
Felfűtési idő	kb. 2 perc
Elkészítési idő - rövid presszó	kb. 20 sec
- hosszú kávé	kb. 30 sec
- forró víz	kb. 50 sec
Hő védelem	beépített
Védelmi osztály	I osztály
Forgalomba hozatali engedélyek	lásd az adattáblán*
Előírásokkal való megegyezőség	lásd a mellékelt igazolást
Garancia	1 év

* a készüléken elhelyezett matrica, amely az elektromos jellemzőket tartalmazza

A Gyártó és a magyarországi Forgalmazó fenntartják maguknak a jogot a készülék, és a használati utasítás, előzetes bejelentés nélküli, változtatására. Minden a gyártásban, és alapkoncepcióban bekövetkezett módosítás a technikai fejlődés követésének eredménye.

4. Raktározás és kezelés

4.1. Kezelés

Szállítás és kezelés közben a készüléket álló helyzetben kell tartani, a csomagoláson feltüntetett jelölés szerint. Óvatosan emelje, és kerülje a készülék rázását, ütését.

4.2. A Raktározás és működtetés feltételei

A készüléket a következő feltételek szerint kell raktározni és működtetni:

- minimális hőmérséklet 4 C° (fagyveszély)
- maximális hőmérséklet 40 C°
- maximális levegő nedvesség tartalom 90%

Elhelyezés
Helyezze a kávéfőző készüléket olyan sima felületre, ahol senki nem tudja felborítani, és ezért nem tud megsérülni sem. A kijövő forró gőz vagy a kieresztett meleg víz, égési sérülést okozhat. Soha ne használja a készüléket a szabadban. Ne tegye a készüléket forró felületre, vagy nyílt láng közelébe. Károsodhat a készülék külső borítása.

Tisztítás
Kezdje a gép tisztítását azzal, hogy minden gombot lekapcsol és kihúzza a készüléket az áramforrásból. Hagyja a gépet kihűlni! Soha ne merítse vízbe! Szigorúan tilos bármilyen eszközzel belenyúlni a gépbe, vagy szétszedni a burkolatot!

A felhasználás helye és a karbantartás
Ahhoz, hogy a készülék megfelelően dolgozzon, a következőket tanácsoljuk:
Helyezze a készüléket sima, vízszintes felületre.
Biztosítsa a higiénikus környezetet, valamint egy könnyen elérhető elektromos aljzatot.
Legyen elegendő szabad hely a készülék környezetében.

Tárolás
Ha hosszabb ideig nem használja a gépet, akkor kapcsolja ki, húzza ki a csatlakozóját a konnektorból, és helyezze a készüléket száraz, fűtött helyre, ahol gyermekek nem érhetik el.

Javítás, karbantartás
Nem megfelelő működésnél, vagy ha véletlenül leesett a készülék, rögtön húzza ki a konnektorból. Soha ne működtessen hibás készüléket. Csak szakemberrel végeztessen javítást, a gyártó semmilyen felelőséget nem vállal, hozzá nem értő személy által végzett javításból eredő kárért.

Tűzbiztonság
Tűz esetén széndioxidos (CO^2) oltókészüléket használjon. Sose használjon vízzel oltó berendezéseket.

5.2. A készülék elhelyezése

A készülék megfelelő működéséhez vegye figyelembe a következő ajánlásokat:

- keressen egy megfelelő sima felületet
- legyen a közelben egy könnyen elérhető elektromos aljzat
- a készülék legalább 10 cm távolságra legyen a hátsó falától
- a készüléket ne üzemeltesse olyan felületen melynek dőlésszöge nagyobb, mint 2°

5.3. Elektromos csatlakoztatás és bekapcsolás

Veszély!

Ezt a műveletet csak olyan személy végezheti, aki tisztában van az elektromos készülékek rejtette veszélyekkel. A készüléket mono -fázisú, földelt aljzatba csatlakoztassa, az adattáblán feltüntetett értékeknek megfelelően.

Figyelem!

A csatlakozó aljzat könnyen elérhető legyen. Biztosítsa, hogy veszély esetén a tápkábelt egyszerűen ki lehessen húzni az aljzatból.

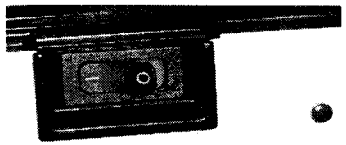

7. ábra

Mielőtt bekapcsolná a készüléket a főkapcsolón (7. ábra), ellenőrizze a következőket:
a tápfeszültség az adattáblán feltüntetett értékeknek megfelelő legyen
az elektromos ellátást biztosító hálózat az előírásoknak megfelelő legyen, és megfelelő kapacitással rendelkezzen

Veszély!

Csak megfelelő, földelt hosszabbítót használjon, amely elbírja a készülék terhelését!

5.4. Légtelenítés

Irányítsa a teavíz/gőzadagoló csövet (1. ábra -6) a csepegtető fiókba (1. ábra -10) Nyomja meg a gőz/teavíz választó gombot (2. ábra -6). Indítsa el a vízadagolást a (11. ábra) gomb elforgatásával. A vízpumpa elkezd dolgozni. Várja meg, amíg a tea/gőz kieresztő csövön keresztül folyni kezd a víz. A készülék légtelenítése megtörtént.

Fontos

Tanácsos elvégezni a készülék légtelenítését, az első üzembe helyezéskor, hosszabb nem üzemelés után, vagy amikor a víztartály teljesen leürülne.

A központi egység (KPE) tisztítása

Meleg vízzel mossa el a központi egységet! Ne helyezze mosogatógépbe! Úgy nem tisztítható.
Csak akkor vegye ki a KPE-et ha az A jelzés a B jelzésnél áll!
Gondosan tisztítsa el a két fémszűrőt! Használja a karbantartó készletben található ecsetet! A felső szűrőt C, legalább havonta egyszer, vagy sűrűbben is, le kell szerelni és eltisztítani, a kávéfőző gép igénybevételétől és az őrlésfinomságtól függően. Ezt a „G" jelzésű kulccsal teheti meg.
Miután a KPE megszáradt, helyezze vissza a helyére!
Amennyiben folyás jelentkezne a KPE alatt, azonnal vigye a készüléket szervizbe, vagy hívja a szerelőt (a kiszállás garancia időn belül sem térítésmentes). Hibásan ne üzemeltesse a kávéfőző gépet. Ez a garancia megvonását eredményezheti! Hetente legalább egyszer, a KPE mozgó részeit és tömítéseit meg kell kenni, speciálisan erre a célra kifejlesztett kenőanyaggal. Forduljon tanácsért az importőrhöz, a Cady-Trade'95 Kft.-hez.

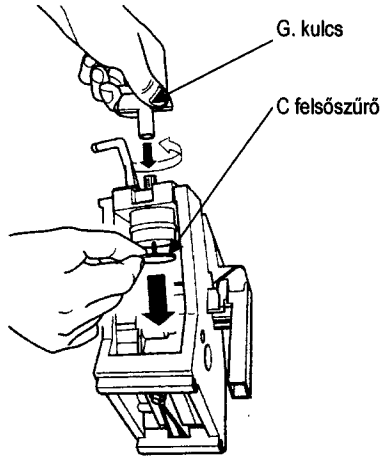

A Felső szűrő tisztítása

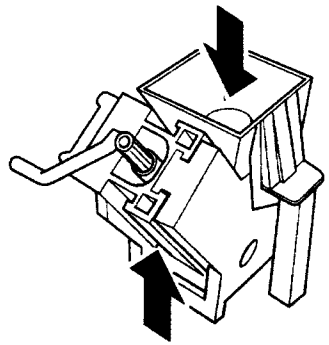

A szűrők elhelyezkedése

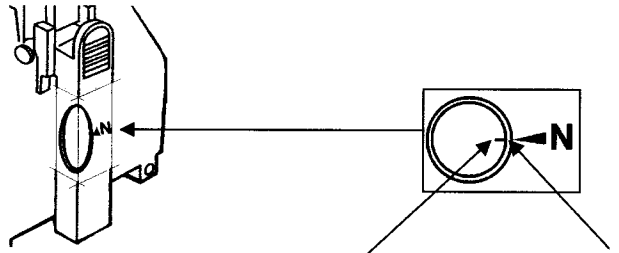

A KPE tengely helyes nyugalmi állása

TARTALOMJEGYZÉK

1. A KÉSZÜLÉK ELEMEI 3
2. ÁLTALÁNOS TÁJÉKOZTATÁS - TELJESEN AUTOMATA KÁVÉFŐZŐ GÉP 5
   - *2.1. Jelmagyarázat és a kezelési utasítás használata 5*
   - *2.2. Biztonsági előírások 6*
3. A KÉSZÜLÉK MŰSZAKI ADATAI 8
4. RAKTÁROZÁS ÉS KEZELÉS 8
   - *4.1. Kezelés 8*
   - *4.2. A Raktározás és működtetés feltételei 8*
5. BEÜZEMELÉS 9
   - *5.1. A készülékkel szállított tartozékok felsorolása 9*
   - *5.2. A készülék elhelyezése 10*
   - *5.3. Elektromos csatlakoztatás és bekapcsolás 10*
   - *5.4. Légtelenítés 10*
6. BEÁLLÍTÁSOK 11
   - *6.1. Őrlésfinomság és kávémennyiség 11*
   - *6.2. Az adaghosszúságok beállítása 11*
   - *6.3. Kávékifolyó magasságának beállítása 12*
   - *6.4. Programozás 12*
7. ITALKÉSZÍTÉSEK 13
   - *7.1. Kávékészítés szemes kávéból 13*
   - *7.2. Kávékészítés őrölt kávéból 14*
   - *7.3. Gőzölés 14*
   - *7.4. Forró víz készítés 15*
8. TISZTÍTÁS ÉS KARBANTARTÁS 15
9. A KÁVÉKÉSZÍTÉS NEM INDÍTHATÓ 19
10. MEGHIBÁSODÁS, RENDELLENES MŰKÖDÉS 19
11. MŰSZAKI PROBLÉMÁK ÉS JAVÍTÁS 20
12. HASZNOS TANÁCSOK ÉS TUDNIVALÓK 21

-

A készülék csomagolása: kartonpapír és habosított polisztirol

Figyelem!

Figyeljen a készülék csomagolásának terhelhetőségére. Három készüléknél többet ne helyezzen egymásra! A készüléket az eredeti csomagolásában tárolja, fűtött helységben, védve a nedvességtől és a szennyeződésektől, portól!

5. Beüzemelés

Figyelem!

A készülék működését elektromos mágneses terek megzavarhatják.

Fontos

Ne működtesse a készüléket kültéren, és olyan helyen, ahol víz- vagy gőzsugárral dolgoznak.

Fontos

Alacsony hőmérsékleten (0 C°) a készülék vizet tartalmazó elemei megfagyhatnak! Ilyen körülmények között ne üzemeltesse a készüléket.

A megfelelő működés és hosszú élettartam eléréséhez tartsa be a következő ajánlásokat:

- működési környezeti hőmérséklet +4 és 40 C°
- maximális levegő nedvességtartalom 90 %
- ellenőrizze a készülék tartozékait, és tartsa azokat készülék közelében
- rendszeresen végezze el a karbantartási műveleteket
- a készülék csomagolását ne dobja el, szállításnál szüksége lehet rá
- beüzemelés előtt távolítson el minden csomagoló anyagot a készülékről

Fontos

A csomagoló anyag eldobása esetén vegye figyelembe a helyi környezetvédelmi előírásokat!

5.1. A készülékkel szállított tartozékok felsorolása

- KPE szervizkulcs, 1 db, (3. ábra)
- Kezelési utasítás, 1 db
- Karbantartó ecset, 1 db (4. ábra)
- Vízkeménység mérő szál, 1 db (5. ábra)
- Őrölt kávé adagoló kanál, 1 db (6. ábra)

A hosszúságok beállítása úgy történik, hogy amikor a készülék üzemkész állapotba kerül, nyomja meg az állítani kívánt kávé gombját és tartsa folyamatosan benyomva. Amikor elegendő kávét talál a csészében, engedje el a gombot. Ezzel beállította azt a hosszúságot, amit a gép a megfelelő gomb lenyomása után készít. Lényeges, hogy hosszúságállításnál a gombot folyamatosan tartsa nyomva. A két adagok elkészítésénél a készülék automatikusan duplázza a beállított hosszúságot. Két kávé elkészítése úgy történik, hogy a megfelelő, lefőzni kívánt kávé gombját egymás után kétszer nyomja meg. A gomb kétszeri villogása jelzi a két kávé leadási folyamatot.

6.3. Kávékifolyó magasságának beállítása

9. ábra

A készülék kávékifolyója állítható. Állítható vertikális (kisebb nagyobb csésze) és horizontális (csésze vagy kancsó) irányban is. (9. ábra) Ha mozgatni kívánja vertikális irányban a kifolyót, fogja meg két oldalt a kávé kifolyócsöveket és húzza azt lefelé, vagy tolja felfelé.

Ha mozgatni kívánja horizontális irányban a kifolyót, állítsa a kávé kifolyó csöveket alsó állásba (húzza le őket). A Nyomja meg a kifolyó testet horizontális irányban. Akár le is veheti, hogy elmossa.

Ha magasabb edényt (pl. kancsót) szeretne a kávékifolyó alá állítani, először tolja fel a kifolyócsöveket, majd nyomja az egész fejet hátra.

Hibajelenség	A lehetséges ok	Az elhárítás módja
A készülék sokáig melegszik és az adagok nem ugyanazon hosszúságúak	A készülék elvízkövesedett	Végezze el a vízkőtelenítést, vagy forduljon szakszervizhez
A vízhiány jelző gomb villog	A készülék nincs légtelenítve	Légtelenítse a készüléket. (lásd 7.3.)

Kizárólag képzett személy javíthatja a készüléket. A felhasználó, vagy nem hozzáértő személy komoly sérüléseket szenvedhet, amennyiben a javítással próbálkozna. A gyártó és a magyarországi importőr elhárít minden felelősséget, olyan károkért és sérülésekért, melyek a készülék nem rendeltetésszerű használatából adódtak, vagy nem képzett személy által végzett kávéfőző gép javításából erednek.

12. Hasznos tanácsok és tudnivalók

Annak érdekében, hogy hosszú időn keresztül örömét lelje a kávéfőző gépben, kérjük, ügyeljen az alábbiakra:

1.) A szemes kávétartályba kizárólag (nem őrölt!) szemes kávét töltsön! Az őrölt kávé eltömíti a darálót. (Elhárítása nem garanciális hiba.)

2.) Ügyeljen arra, hogy a víztartályba kizárólag tiszta lágyított víz, alá pedig semmilyen szennyeződés (kávészem, kávéőrlemény stb.) ne kerüljön. Az ilyen szennyeződések a vízszűrő eltömődését, az eltömült szűrő pedig a vízpumpa meghibásodását okozza. (nem garanciális hiba)

3.) A víztartály csatlakozó (befolyó) szelepe mindig tiszta legyen! Eltömülése a vízpumpa károsodását eredményezi. (nem garanciális hiba)

4.) Minden vízfeltöltés után légtelenítsen!

5.) A kávéfőzést indító START gombok egyben megállító STOP gombok is. Amennyiben a gép automatikusan nem állítja le a kávéadagolást, ezekkel a gombbal Ön ezt megteheti. Amennyiben az említett hiba többször előfordul, vigye be a készüléket a legközelebbi szakszervizbe!

6.) Rendszeresen ürítse ki a csöpögtető fiókból a vizet, a zacctartályból a kávézaccot!

7.) Langyos folyóvíz alatt 40 adagonként vagy 3 naponta mossa el a gép központi egységét! A gép vagy központi egysége nem mosható el mosogatógépben! A tisztogató ecset segítségével tisztítsa ki a központi egység szűrőjét! Használjon kéz melegvizet és mosogatószert! Ne feledkezzen meg a központi egység elöblítéséről! A KPE mozgó elemeit, mosogatás után ajánlatos megkenni. Forduljon az importőrhöz tanácsért!

8.) A központi egységet addig nem szabad a gépből kiemelni, amíg az "A" jelű nút nem kerül az "N" jelű háromszög csúcsához! Amennyiben a gép úgy áll le, hogy a rovátka és a háromszög csúcsa nem kerül egymás alá, ismételten nyomja meg az Indító/Leállító gombot! Ha a hiba nem hárul el, keressen fel egy szakszervizt.

9.) Havonta/hetente egyszer szerelje le a központi egységen levő felső szűrőt (C jelű alkatrész), hogy megtisztítsa a kávézsírtól és a kávé szemcséktől! Leszereléskor a "G" jelű kulcsot helyezze a központi egységbe a rajzon látható módon, és forgassa el többször az óramutató járásával ellenkező irányba, addig, amíg a szűrő le nem esik a központi egységről! Kitisztítás után egyik ujjával helyezze a szűrőt a helyére, és forgassa el a "G" jelű kulcsot az óramutató járásával megegyező irányba, amíg a szűrő egész biztosan szorul a központi egységhez. Ügyeljen arra, hogy ne húzza meg túlságosan a felsőszűrő rögzítő csavart!

10.) Rendszeresen (2-3 havonként) vízkőtelenítse a gépet! Nem szabad sósav vagy ecet alapú vízkőtelenítő szert használni! Kizárólag a Saeco által csomagoltatott szert használja! A CADY-TRADE'95 Kft.-nél rendelhet ilyen szert.

11.) Csak friss, tiszta vizet használjon a kávéfőzéshez, mert az elengedhetetlen a jó minőségű kávé főzéséhez!

12.) A víztartályban maradt vizet minden nap öntse ki, és hetente egyszer mosogassa el a víztartályt!

13.) A forró-víz adagoló csapot elzáráskor ne szorítsa túlságosan meg, csak annyira, hogy a szivattyú leálljon!

14.) Javasoljuk, hogy évente egyszer vizsgáltassa át valamelyik szervizállomásunkon a gépet! Ezek címét a garancialevélen megtalálja, vagy hívja az importőrt, a Cady-Trade'95 Kft-t.

Azokon a területeken, ahol a víz keménysége nagyon magas (18^0 dH), használjon vízlágyítót.

6. Beállítások

Ez a fejezet a készülék alapbeállításaival, és programozásával foglalkozik. Ennek érdekében fontos, hogy figyelmesen áttanulmányozza, és értelmezze azt, mielőtt hozzákezdene a programozáshoz.

6.1. Őrlésfinomság és kávémennyiség

Figyelem!
A beállításokat ne váltogassa túl gyakran. Minden beállítás után a második, harmadik kávé elkészítésével érvényesülnek a beállítások!

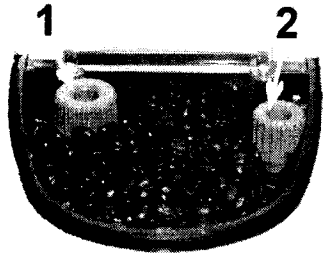

8. ábra

Őrlésfinomság (8. ábra -1)
Amennyiben a kávéital túl gyorsan, vagy túl lassan, alig csöpögve folyik ki a kávékifolyón, őrlésfinomságot kell állítania. Az ajánlott őrlésfinomság az 5 jelzés az őrlésfinomság állító skálán. A kisebb számok apróbb, a nagyobb számok durvább őrlésfinomságot eredményeznek. Apróbb őrlésfinomságnál a kávéital lassabban, durvább őrlésfinomságnál pedig gyorsabban folyik ki.

Figyelem!
Őrlésfinomságot kizárólag mozgó őrlőkések mellett állítson. Amíg a daráló működik. Ellenkező esetben károsodhat a készüléke. Nem garanciális meghibásodás!

Kerülje a vegleteket, a túl apró vagy túl durva őrlésfinomságot. Inkább próbálkozzon különböző kávéfajtákkal, kávékeverékekkel.

Kávémennyiség (8. ábra – 2)
A készülék rendelkezik egy adagoló mechanizmussal, mellyel be lehet állítani az egy adag kávéitalhoz felhasznált kávé őrlemény mennyiségét (6–9 gr/adag). A szemes kávé tartályban levő gomb elforgatásával választhatja meg a kívánt mennyiséget. A „-„ állásban 6 gr, a „+" állásban 9 gr kávé kerül minden adag lefőzött kávéitalba.

6.2. Az adaghosszúságok beállítása

A készüléknél pontosan beállítható a kívánt kávéhosszúság. A gyárilag beállított adaghosszúságok *általában* a következők:

- eszpresszó: 60 ml
- dupla eszpresszó: 125 ml
- hosszúkávé: max. 250 ml

7.3. Gőzölés

11. ábra

Tej vagy más italok felmelegítésére, vagy tejhab (cappuccino) készítésére használható.

Minden használat után tisztítsa meg a kieresztő csövet. Később nehezebb eltávolítani a rászáradt száraz anyagot. A legegyszerűbb tisztántartási mód, ha tejgőzölés után a légtelenítést tiszta vízbe merített gőzkieresztő csővel végzi.
Amikor elzárja a csapott, előfordulhat, hogy a cső felszív egy kis mennyiségű folyadékot. Ha vizet szívna vissza, nem történik semmi baj. Szerves folyadék esetében (pl. tej) a visszaszívott anyag bomlásnak indulhat, dugulást okozhat. Nem garanciális meghibásodás.

Figyelem!
Gőzölés után mindig légteleníteni kell a készüléket. Ha a légtelenítés nem történt meg, vagy nem megfelelő mértékben, a készülék automatikuson leáll, mivel a hőmérséklet túl magas. A légtelenítést vízbe süllyesztett gőzölő csővéggel végezze, így a cső takarítását is könnyebben elvégezheti.

Ha a készülék gőzölés funkcióban van, akkor nem készíthet vele kávét. Kávékészítésnél a gőz/teavíz választó gomb (2. ábra - 6) nem világít, kikapcsolt állásban kell lennie.

10. Meghibásodás, rendellenes működés

Figyelem!
Rendellenes működés esetén azonnal kapcsolja ki a készüléket. Tilos hibás készüléket üzemeltetni! Az ilyen üzemeltetésből adódó károkért felelőséget nem vállalunk! A hiba elhárítása érdekében kövesse a következő utasításokat. Ha a hiba nem hárítható el, akkor keresse fel a készülék szakszervizét. A javításokat kizárólag meghatalmazott Saeco szerviz végezheti. Nem megfelelő javítások komoly károkat okozhatnak, a felhasználót is veszélyeztetik. A gyártó és a forgalmazó, semmiféle felelősséget nem vállal egy nem meghatalmazott szerviztevékenység utáni meghibásodásért vagy ebből eredő kárért. Ilyen esetben a garancia is érvényét veszti.

11. Műszaki problémák és javítás

Hibajelenség	A lehetséges ok	Az elhárítás módja
A készülék nem kapcsolódik be	A készülék nem kap áramot	Ellenőrizze a vezetéket és a biztosítékot
	A szervizajtó nyitva van	Csukja be a szervizajtót
Az automatikus kávékészítés nem indítható	Üres a víz vagy a szemes kávé tartály. A kijelzőn a	Töltse fel a tartályokat.
	A KPE nincs a helyén, vagy beszorult.	Helyezze vissza a KPE-t a helyére és csukja be a szervizajtót
	A fiók nincs a helyén.	Ürítse ki és helyezze vissza a helyére.
	A daráló megszorult.	Tisztítassa ki a darálót. Forduljon szakszervizhez
Nincs gőz/ melegvíz adagolás	A gőz/ teavíz cső eldugult	Tűvel tisztítsa ki a nyílásokat
A kávé túl gyorsan folyik le	Az őrlésfinomság túl durva	Állítsa finomabbra az őrlésfinomságot. Kisebb számok felé forgatva az állító kart
A kávé túl lassan folyik le	Az őrlésfinomság túl finom	Állítsa durvábbra az őrlésfinomságot. Nagyobb számok felé forgatva az állító kart
A kávé nem elég meleg	A csészék nincsenek előmelegítve	Használja a csészemelegítőt
A kávé nem krémes	Nem megfelelő kávét használ. Túl durva az őrlésfinomság. Nem friss az őrlemény	Próbálkozzon más fajta kávéval
A KPE nem kivehető	Nem a megfelelő helyzetben áll	Csukja be a szervizajtót. Kapcsolja be a készüléket. A KPE a helyére áll

- Átöblítési funkció

Nyomja le az 1 vagy 2 adag rövid presszó választó gombot (2. ábra - 1). Aktiválásakor a (💧) kijelző világítani kezd.
A készülék a bekapcsoláskor automatikusan átmossa magát. Így már az első lefőzött kávé is tiszta vízzel készül.

- Előáztatásos kávéfőzés

Nyomja le az 1 vagy 2 adag hosszú presszó választó gombot (2. ábra - 5) Aktiválásakor a ( ) világítani kezd.
A frissen darált kávéadagot a készülék a kávéfőzési folyamat elején áztatja, így készítve még ízgazdagabb krémkávét.

- Elődarálási funkció

Nyomja le a gőz/teavíz választó gombot (2. ábra - 6). Aktiválásakor a (⚠) világítani kezd.
Ha ezt a menüpontot beprogramozza, a darálás mindig elődarálással történik. Míg egy adag kávé készül, addig a következő adag őrlésre kerül, ezzel is rövidül az elkészítésre szánt idő. Akkor ajánlatos ezt a funkciót bekapcsolni, amikor egymás után több kávét akarnak készíteni.

A programozás befejezéséhez először kapcsolja ki a készüléket, majd kapcsolja be újra, ezzel aktivizálva a fenti funkciókat.

7. Italkészítések

7.1. Kávékészítés szemes kávéból

Ez a kávéfőző gép frissen őrli a szemes kávét, minden egyes adag kávéhoz. Két adag esetén megismétli az egy adag elkészítését. Ilyenkor kétszer őröl, biztosítva az állandó minőséget.

⚠ Figyelem!
Mielőtt elindítaná a kávékészítést, győződjön meg róla, hogy a gőz/teavíz adagoló csap el van zárva.

Állítsa be a kívánt őrlésfinomságot.

⚠ Figyelem!
Ügyeljen arra, hogy őrlésfinomságot kizárólag mozgó őrlőkések mellett állítson. Ellenkező esetben meghibásodik a készülék. Nem garanciális meghibásodás.

Helyezzen egy vagy két előmelegített csészét a csepegtetőfiókra, a kávékifolyók alá. Nyomja meg a kiválasztott kávéválasztó gombot, egyszer vagy kétszer attól függően, hogy hány adag kávét szeretne elkészítetni a készülékkel. A készülék elkészíti a választott kávéitalt.

Az adagolás bármikor megszakítható, a választott gomb újbóli megnyomásával (tartsa lenyomva kb.2 másodpercig). Amennyiben két adag választásánál az első adagolását megszakította, a második adag nem készül el. A kávéőrlemény a mérlegszerkezetben marad a következő adag kávé elkészítéséig.

Központi egység -KPE

Takarítsa ki a központi egységet 40 adag lefőzése után, vagy háromnaponta. Kapcsolja ki a készüléket. Nyissa ki a szervizajtót (1. ábra - 8) és emelje ki a csepegtető fiókot (1. ábra - 10), a zaccfiókkal együtt. Emelje ki a központi egységet (1. ábra - 13) a kezét megtámasztva az oldalán (három ujj részére kialakított felület) és nyomja el jobbra a központi kart a hüvelykujjával a PUSH felirat irányába. Így emelje ki a gépből. Mossa el meleg vízben. Győződjön meg róla, hogy a két fémszűrő tiszta. Esetleg a felső szűrőt vegye le. Később szárítsa meg az elmosott elemeket.

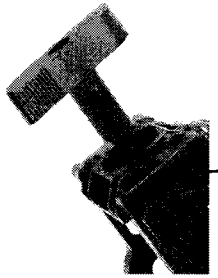

14. ábra

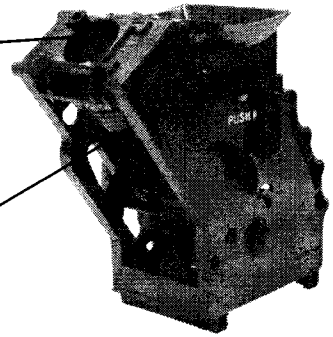

13. ábra

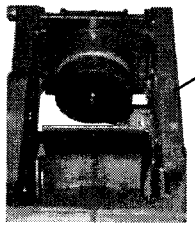

15. ábra

Mossa el a zaccfiókot! Ne használjon súrolószereket. Tisztítsa meg a szervizajtó mögötti részt, egy nedves ruhával, majd törölje szárazra.
A központi egységet helyezze vissza a helyére. Győződjön meg róla, hogy a központi egység a helyére került. Csukja be a szervizajtót és helyezze vissza a zaccfiókot.

☞ Fontos

Időnként kenje meg a KPE mozgó alkatrészeit, speciális kenőanyaggal, melyet az importőrnél szerezhet be (Cady-Trade '95 Kft.)

Visszahelyezés előtt vegye figyelembe az alábbi ábrák utasításait! (16-20 ábra)

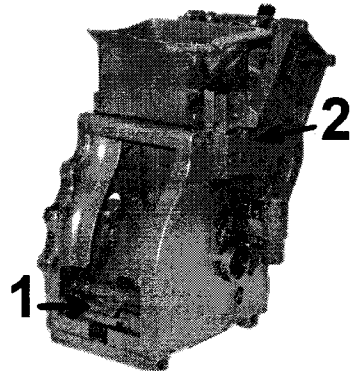

18. ábra -KPE

16. ábra -helyes állás

17. ábra -helyes állás

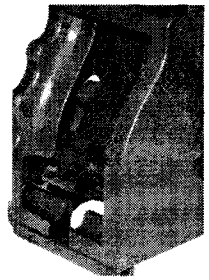

20. ábra -helytelen állás

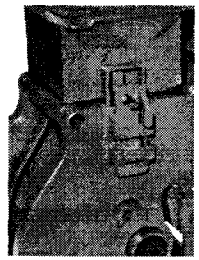

19. ábra -helytelen állás

Darálómotor

Soha ne töltsön vizet a darálóba. Komoly károkat okozhat a gépben.

A darálómotor egy kavics elleni védelmi mechanizmussal rendelkezik. Amikor kavics vagy valamilyen más idegen tárgy kerül a darálóba, hangos kattogással jelzi, hogy valami beleszorult. Ilyenkor azonnal kapcsolja ki a készüléket a főkapcsolónál! Ha ezt nem tenné meg az saját magától is leáll 15-20 sec. után, de károsodhat a daráló! Ezért fontos, ha hangos kattogó zajt hall a daráló felől, azonnal kapcsolja ki a készüléket, és vigye a legközelebbi szervizbe. Ott kitisztítják a darálót a szennyeződéstől (nem garanciális meghibásodás!)

Vízkőtelenítés (kb. 45 min)

A vízkőtelenítés fő szerepe a vízkő eltávolítása a kazánból, a csövekből és a szelepekből, a készülék hibátlan működésének érdekében.

A vízkeménységtől függően a készüléket 1-2 havonta ki kell vízkőteleníteni. A készülék egy figyelmeztető mechanizmussal van ellátva, ami ennek a követését egyszerűbbé teszi. A vízkőtelenítés figyelmeztető led világítani kezd. Ilyenkor a készülék még használható, de mielőbb el kell rajta végezni a vízkőtelenítést.

Kemény víz esetében ajánlatos a vízlágyító használata. Ezzel készülékének élettartamát valamint az elkészült kávéitalok jó minőségét biztosíthatja. Forduljon tanácsért az importőrhöz (Cady-Trade '95 Kft.)

☞ Fontos

- Csak a Saeco cég által kifejlesztett vízkőtelenítőt használja. Ellenkező esetben a keletkezett károkért nem vállalunk felelőséget. Ilyen szert a magyarországi importőrtől szerezhet be (Cady-Trade '95 Kft.). Tilos ecetet használni!
- Szigorúan tilos kávéitalt készíteni, ha a víztartályban vízkőoldószer van!
- Vízkőtelenítés alatt a készülék bekapcsolt állapotban legyen!
- Amennyiben nem tudja megvámi a vízkőtelenítési folyamat végét (kb. 45 min), kapcsolja ki a készüléket. Bekapcsolás után ismételje meg a vízkőtelenítést!
- Vízkőtelenítés alatt a készülék automatikusan indítja és leállítja önmagát, mindaddig, amig a tartályból kiürül a vízkőoldószer.
- Amikor kiürül a víztartály, a vízkőtelenítés a végéhez ért. A folyamat alatt ne töltsön vizet vagy vízkőoldót a tartályba!

Előkészületek

- Tegyen egy nagyobb edényt a teavíz/ gőz kifolyó cső alá (kb. 1 lit)
- Töltse a víztartályba az előkészített vízkőoldószert (kb. 1 lit)

Végrehajtás

a) Nyomja meg a vízkőtelenítés jelző gombot (2. ábra -7) 5 sec.-ig.
b) Nyissa meg a teavíz/gőz adagoló csapot (11. ábra)

f) Vegye le a víztartályt. Öntse ki belőle a fennmaradt vízkőoldót, és öblítse ki. Töltse fel kb. 0,5 lit. tiszta vízzel, és helyezze vissza a helyére!
g) Engedje le a víztartály tartalmát a teavíz/gőz adagoló csap (11. ábra) megnyitásával.
h) Zárja el a csapot (11. ábra)

Töltse fel a víztartályt vízzel, és helyezze vissza a helyére. A kávéfőző gép üzemkész állapotba került.

Helyezze a felgőzölendő folyadékot a gőzölő cső alá, és csavarja el a teavíz/ gőz csapot (11. ábra) az óramutató járásával ellentétes irányba.

7.4. Forró víz készítés

A forró víz adagolás független a kávéadagolási rendszertől. Ezáltal mindig tiszta forró vizet nyerhet a készülékből, filteres tea, vagy más instant ital elkészítéséhez (forró csoki, instant cappuccino, leves, stb.)

Nyomja meg a gőz/teavíz választó gombot (3. ábra –6). Helyezzen egy poharat, vagy bögrét a teavíz/ gőz kieresztő cső (13. ábra) alá. A gőz/teavíz választó gomb nem világít! Óvatosan nyissa meg a teavíz/ gőzadagoló csapot (12. ábra). A forró víz automatikusan elkezd adagolódni. Amikor elegendő vizet nyert a poharába, zárja el a teavíz/ gőz csapot.

8. Tisztítás és karbantartás

A jó minőségű presszókávé és a készülék hosszantartó működésének előfeltétele a tiszta, jól karbantartott készülék.

Tisztítás előtt győződjön meg arról, hogy a készülék ki van kapcsolva és, hogy az elektromos vezeték ki van húzva az aljzatból.
Tisztítás előtt várja meg, hogy a készülék teljesen lehűljön.
Ne süllyessze a készüléket vízbe vagy más folyadékba, meghibásodást okozhat. A készülék alkatrészeit nem szabad mosogatógépben mosogatni.
Törölje szárazra az eltisztított részeket. Ne szárítsa azt kályhán vagy mikrohullámú főzőben.

Víztartály/ Csepegtető fiók/ Zacctartály/ Kávékifolyó/ Gőzölő cső vég/ Készülék
A készülék jó állapotának megőrzése érdekében 40 adagonként vagy háromnaponta végezze el a tisztítási és karbantartási műveleteket.

A *víztartályt* (1. ábra - 1), *csepegtetőfiókot* (1. ábra - 10), és a *csepegtető fiók rácsot* időnként el kell mosni. Ne használjon olyan mosószereket, amelyek karcolnak.

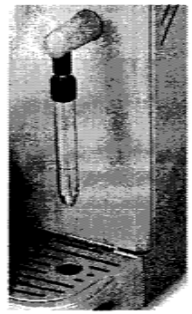

12. ábra – Gőzölő cső

A *kávékifolyó* (1. ábra - 7) leszedhető, hogy azt is el lehessen mosogatni. Ha le akarja venni, járjon el a következők szerint: Alulról a hüvelykujjával támassza meg, a mutatóujjal pedig felülről nyomja le a kifolyó tetején levő gombot, és húzza meg maga felé. Így leveheti, hogy elmossa.

A *gőzölő cső véget* szerelje le (12. ábra). Csavarja ki a felső rögzítő hollandert, és húzza le a gőzölő csőről. Mossa el, törölje szárazra, majd helyezze vissza a helyére.

Időnként nedves ruhával törölje le a gépet, majd törölje szárazra. Takarítsa ki az *őrölt kávés tölcsért* is a karbantartó készletben levő ecsettel.